Бүхы оронуудай пролетаринар, нэгэдэгты!

БУРЯАД ҮНЭН

СОВЕТСКЭ СОЮЗАЙ КОММУНИС ПАРТИИН БУРЯАДАЙ ОБКОМОЙ, БУРЯАДАЙ АССР-ЭЙ ВЕРХОВНО СОВЕДЭЙ, МИНИСТРНУУДЭЙ СОВЕДЭЙ ОРГАН

Октябрийн 1921 оной ... 21-нэ гарана | № 216 (17639) | 1987 оной сентябриин 18, пятница | Сэн 3 мүн.

КПСС-эй ЦК-да, СССР-эй Министрнуудэй Советдэ, ВЦСПС-тэ ба ВЛКСМ-эй ЦК-да

Үндэсэй эдийн засагаа ... үйлдэхэ, 1986—1987 оноодой үйлэй хугасаа ... ажалай продуктнуудые ... ба худалдалгые ... түлөө ... социалис мүрысөөнэй КПСС-эй Центральна Комитет, СССР-эй Министрнуудэй Совет, Профессиональна Союзуудай Бүхсоюзна Центральна Совет болон ВЛКСМ-эй Центральна Комитет хаража үзэбэ.

Социально-экономическэ ... хурдадхаха, ... нөөсөнүүдые ... партиин XXVII ... шидхэбэринүүдые ... зуураа, худөө ажалай ... агропромышленна комплексын бусад салбаринуудые ... худалдаа наймаанай талаар тэдэнэрые хангалгые ... руулха талаар түбэй газаарта, мүн нютагуудта үнгэргэдэг эмхидхэлэй худэлмэри малай үбэлжэлгые амжалтатайгаар үнгэргэлгэдэ туйа нэмэри болоһон байгаа.

Гэхэтэй хамта мал ажалай продуктнуудые үйлэдбэрилгые ... үйлэдбэридэ бии байһан арга боломжонуудые зарим колхоз, совхозуудай, агропромышленна комплексын бусад предприятинууд ба нэгэдэлнүүд дүүрэн хэмжээтэй хэрэглэжэ шадаагүй. Украинын ССР-эй ба Молдавийн ССР-эй, Чечено-Ингушай АССР-эй, Астраханска, Псковско, Волгоградска, Ростовско, Курганска, Тюменскэ, Ворошиловградска, Днепропетровско, Кировоградска, Николаевска, Одесска болон бусад зарим областнуудай ажахынууд һу үйлэдбэрилгые, мал ба шубуу үсхэбэрилгые нёдондоной хэмжэнһээ доошолуулһан байна. Ажалша коллективүүдтэ эмхидхэлэй болон нийтэ-политическэ худэлмэриин һуладхагдаһан, даалгагдаһан хэрэгэй түлөө хүтэлбэрилхы кадрнуудай болон мэргэжэлтэдэй харюусалгын доошолһон, ажалай болон технологическа журамай муудаһан, фермэнүүдэй ажалшад тухай ёһотой анхарал оролдолгын гергагдаагүй дээрэһээ дүнгүүд доошолһон байгаа.

Мал ажалда иимэ байдал тэсэжэ болохогүй. Партийна, совет болон ажахын зургааануд бии байгаа дутуу дундааннуудые усадхаха талаар хойшолуулашагүй хэмжээнүүдые абажа, мяха, һу болон мал ажалай бусад продуктнуудые үйлэдбэрилхэ ба худалдаха талаар харааламаһан түсэбүүдые дүүргэхын, эрхим шанартай эдеэ хоолой зүйлнүүдые ехээр үйлэдбэрилдэг болохын тула бухы юумэ хэхэ зэргэтэй.

КПСС-эй Центральна Комитет, СССР-эй Министрнуудэй Совет, Профессиональна Союзуудай Бүхсоюзна Центральна Совет болон ВЛКСМ-эй Центральна Комитет малай үбэлжэлгые амжалтатайгаар үнгэргэхын, 1986—1987 онуудай үбэлэй хугасаада мал ажалай продуктнуудые үйлэдбэрилгые ба худалдалгые дээшэлүүлхын түлөө бүхсоюзна социалис мүрысөөндэ илаһан дээрэ тоолоод, КПСС-эй ЦК-гай, СССР-эй Министрнуудэй Советдэй, ВЦСПС-эй болон ВЛКСМ-эй ЦК-гай Үндэлэлэй грамотануудаар шагнаба:

Союзна республикануудһаа:
РСФСР-ые
Белоруссийн ССР-ые
Литвагай ССР-ые
Латвийн ССР-ые
Киргизэй ССР-ые

Автономито республиканууд, хизаарнууд, областьнууд

РСФСР-тэ — Коми АССР, Удмуртын АССР, Чувашай АССР, Краснодарска хизаар, Приморийн хизаар, Ивановска область, Камчатска область, Московско область, Свердловско область;

Украинын ССР-тэ — Волынска область, Ивано-Франковско область, Тернопольско область, Хмельницко область;

Белоруссийн ССР-тэ — Брестскэ область;

Узбегэй ССР-тэ — Ташкентскэ область, Хорезмскэ область;

Грузийн ССР-тэ — Аджарска АССР.

Үндөөгэй 117 район,

колхоз, совхозуудай, ажахынууд хоорондын ба бусад предприятинуудай, промышленна предприятинуудай болон эмхи зургааануудай хамһабариин үндөөгэй ажахынуудай 936 коллектив илаһан дээрэ тоологдожо, КПСС-эй ЦК-гай, СССР-эй Министрнуудэй Советдэй, ВЦСПС-эй болон ВЛКСМ-эй ЦК-гай Үндэлэлэй грамотануудаар шагнагдаба.

Эстониин ССР-эй, Белгородско, Саратовска, Ульяновска, Мурманска, Житомирска, Могилевско болон Кустанайска областьнуудай агропромышленна комплексын ажалшад һайнаар үндэлжэ, 1986—1987 үбэлэй хугасаада мал ажалай продуктнуудые үйлэдбэрилхэ ба худалдаха талаар һайн дүнгүүдые туйлаа гэжэ тэмдэглэгдэ.

КПСС-эй ЦК-гай, СССР-эй Министрнуудэй Советдэй, ВЦСПС-эй болон ВЛКСМ-эй ЦК-гай 1985 оной октябриин 21-нэй 995-дахи номерой тогтоолоор хараалагдаһан гуримаар малай үбэлжэлгые амжалтатайгаар үнгэргэхын, 1987—1988 онуудай үбэлэй хугасаада мал ажалай продуктнуудые үйлэдбэрилгые ба худалдалгые дээшэлүүлхын түлөө бүхсоюзна социалис мүрысөөндэ үргэлжэлүүлхэ, СССР-эй Министрнуудэй Советдэй болон ВЦСПС-эй 1986 оной мартын 5-най 305-дахи номерой тогтоолоор хараалагдаһан гуримаар тэрэнэй дүнгүүдые согсолхо шухала гэжэ тоологдобо.

Ажахы эрхилэлгын онол арганнуудые нарижуулха талаар КПСС-эй ЦК-гай июниин (1987 он) Пленумэй, парти, правительствын бусад документнуудэй үндэһөөр, мүн тэрэшэлэн өөһэдынгөө үйлэдбэрилһэн үбһэ тэжээл хэрэглэжэ, мал ажалай продуктнуудые абалгые хараада абан, профсоюзуудай һалбариин зохихо Центральна Комитедүүдтэй хамта социалис мүрысөөнэй дүримүүдэй тоонуудые шэнээр хаража үзэхэ гээд СССР-эй Госагропромдо, бусад министерствэнүүд болон албан зургааануудта даалгагдаба.

КПСС-эй ЦК-гай июниин (1987 он) Пленумэй шиидхэбэринүүдтэй зохилдуулан, колхоз, совхоз, фермэ бүхэндэ мал ажалай продуктнуудые үйлэдбэрилгые эрид дээшэлүүлхын тула үйлэдбэридэ бии байһан арга боломжонуудые хүсэд дүүрэнээр хэрэглэлгэдэ агропромышленна комплексын предприятинууд болон эмхи зургааануудай ажалша коллективүүдэй хүсэлэл ороолдолгынуудые элсүүлхэ гээд союзна республикануудай Компартинуудай ЦК-нуудта, партиин крайкомуудта, обкомуудта, окружкомуудта, горкомуудта болон райкомуудта, СССР-эй министерствэнүүд ба албан зургааануудта, союзна болон автономито республикануудай Министрнуудэй Советүүдтэ, арадай депутадуудай хизаарай, областийн, окружной, городской, районно, сельскэ болон поселково Советүүдэй гүйсэдкомуудта даалгагдаа. Хүтэлбэриин экономическа онол арганнуудай шухала байһые хараада абажа, предприятинууд болон нэгэдэлнүүдые ажахын гүйсэд тоосоондо, өөһэдынгөө мүнгөөр өөһэдыгөө хангаха гуримда үсэд нэтэрүүгээр оруулха, нийтын мал ажалай эрхилхэ эршэмтэй онол арганнуудые хамтын ба гэр бүлын подрядай бүлюу һайн талануудтай бүри нягтаар холбохо.

Үбэлэй эрхэ байдалда худэлхөөр колхоз, совхозуудые болон бусад предприятинуудые саг болзортонь бэлдэхэ худэлмэри эдэбхижүүлхэ гэжэ дурадхагдаа. Бүдүүн, шэмэтэ ба бусад тэжээл нөөсэлжэ абаха, нийтын мүн эрхэтэдэй хубиин зөөри болохо малые иимэ тэжээлэгэр бардамаар хангахын тула хэмжээнүүдые абаха. Малай үбэлжэлгын эхилтэр малай фермэнүүдые, тэжээлэй цехүүдые, машина болон түхеэрэлгэнүүдые бэлдэжэ дүүргэхэ. Мал ажалай худэлмэриилэгшэдтэй бүтээсэехэтэйгээр ажаллаха, ажаһууха ба амарха зохихо һайн эрхэ байдал байгуулха хэрэгтэ онсо анхарал хандуулха.

* * *

Малай үбэлжэлгые амжалтатайгаар үнгэргэхын, 1986—1987 онуудай үбэлэй хугасаада мал ажалай продуктнуудые үйлэдбэрилгые ба худалдалгые дээшэлүүлхын түлөө бүхсоюзна социалис мүрысөөндэ илаһан агропромышленна комплексын, бусад министерствэнүүд болон албан зургааануудай предприятинууд ба эмхи зургааануудай худэлмэриилэгшэдые, мүн тэрэшэлэн тэрээндэ хабаадаһан бүхы худэлмэриилэгшэдые КПСС-эй Центральна Комитет, СССР-эй Министрнуудэй Совет, ВЦСПС болон ВЛКСМ-эй ЦК үнэн зүрхэнһөө халуунаар амаршалаад, ажалдаа үндэр дүнгүүдые туйлахын түлөө шэн зоригтойгоор саашадаашье тэмсэжэ, Агуу-ехэ Октябриин социалис революциин 70 жэлэй ойе нэрэтэй түрэтэйгөөр угтаха бэлэ гэжэ батаар этигэжэ байһанаа элирхэйлнэ.

Малай үбэлжэлгые амжалтатайгаар үнгэргэхын, 1986—1987 онуудай үбэлэй хугасаада мал ажалай продуктнуудые үйлэдбэрилгые ба худалдалгые дээшэлүүлхын түлөө союзна болон автономито республикануудай, хизаарнуудай, областьнуудай, автономито областьнуудай, автономито округуудай, худөөгэй районуудай, колхозуудай, совхозуудай, ажахынууд хоорондын ба бусад предприятинуудай, промышленна предприятинууд болон эмхи зургааануудай хамһабариин худөөгэй ажахынуудай бүхсоюзна социалис мүрысөөнэй дүнгүүдые КПСС-эй Центральна Комитет, СССР-эй Министрнуудэй Совет, ВЦСПС ба ВЛКСМ-эй ЦК хаража үзөөд, иимэ коллективүүдые илаһан дээрэ тооложо, КПСС-эй ЦК-гай, СССР-эй Министрнуудэй Советдэй, ВЦСПС-эй болон ВЛКСМ-эй ЦК-гай Үндэлэлэй грамотануудаар шагнаба:

Буряадай АССР-тэ:

1. Бэшүүрэй районой «Рассвет» колхоз;
2. Тарбагатайн районой В. И. Ленинэй нэрэмжэтэ колхоз;
3. Зэдын районой Оёорой совхоз;
4. Хорийн районой Удын совхоз;
5. Ивалгын районой Улаан-Удын шубуунай фабрика.

ДАРЫ ТҮГЭСХЭХЭ

Республикын ажахынуудта үбһэ тэжээлэй хэр бэлэдхэгдэжэ байһан тухай 1987 оной сентябриин 14-нэй мэдээн.
(түсэбэй дүүргэлтэ процентээр)

Районууд	үбһэн	сенаж	силос	ногооной, гурил
Хойто-Байгалай	113	—	28	62
Кабанскын	95	173	70	118
Прибайкалиин	87	139	104	102
Ивалгын	80	76	44	100
Баргажанай	78	188	21	58
Хориин	78	114	75	115
Хурамхаанай	74	64	11	94
Түнхэнэй	70	68	106	94
Хэжэнгын	69	95	33	138
Тарбагатайн	68	95	55	84
Загарайн	65	114	24	51
Сэлэнгын	59	87	37	95
Захааминай	49	76	97	117
Мухар-Шэбэрэй	48	73	80	79
Бэшүүрэй	47	122	87	95
Хяагтын	47	97	50	93
Зэдын	44	95	66	92
Яруунын	37	59	73	105
Баунтын	22	—	107	117
Ахын	20	—	—	—
Республика бүхыдөө	59	102	62	95

Буряадай Статистическэ управленийн мэдээсэһэнэй ёһоор, байгша ондо бүхыдөө 278 мянган тонно үбһэн, 236,3 мянган тонно сенаж, 723,1 мянган тонно силос, 48 мянган тонно ногооной витаминтай гурил бэлэдхэгдээ. Сенаж дараха түсэбөө республикымнай ажахынууд эдэ үдэрнүүдтэ дүүргэбэ. Эндэ Баргажанай, Кабанскын, Прибайкалиин, Бэшүүрэй районойхид хубитаяа горитойгоор оруулһан байха юм.

Гэхэтэй хамта Хурамхаанай, Түнхэнэй, Сэлэнгын, Яруунын районууд гээгдэлдэ ехээр оробошье, үнгэрһэн долоон хоногой туршада бүдүүн тэжээл горитойгоор нөөсэлжэ шадаагүй. Ивалгын, Баргажанай, Загарайн районуудта эдэ үдэрнүүдтэ үбһэн нэмэгдэжэ абтааагүй.

Мухар-Шэбэрэй, Захааминай, Бэшүүрэй, Хяагтын, Зэдын районуудай ажахынуудта сенаж, силос дараха хэрэгтэ анхарал хандуулагдаа гэжэ тэмдэглэлтэй. Гэбэшье Кабанскын, Прибайкалиин районуудта сенаж, силос даралга, ногооной витаминтай гурил бэлэдхэлгэ, Баргажанай, Хяагтын районуудта сенаж, Сэлэнгын райондо силос даралга мүртэй-гөөр эмхидхэгдээгүй. Тиимэ-һээ дурсагдаһан районуудта тус зүйлэй тэжээл бэлэдхэлгэ урдахи долоон хоногой хэмжээнһээ дээшэлээгүй байха юм. Түнхэнэй, Баргажанай, Ивалгын районуудай ажахын хүтэлбэрилэгшэд, мэргэжэлтэд шэмэтэй тэжээл болохо витаминтай ногооной гурил ехээр нөөсэлхэ хэрэгые унжагайруулһаар. Үнгэрһэн долоон хоногой туршада тус зүйлэй тэжээл нөөсэлгын хэмжээн миил 1—2 процентээр дээшэлээ.

Ниитын малда тэжээл бэлэдхэхэ хэрэгые улам эршэтэйгээр ябуулха арга боломжнуудай бии байһые иимэ жишээнүүд гэршэлнэ. Һүүлэй долоон хоногой туршада Хяагтын районой ажахынуудта силос дараха түсэбэй 42 процентнь бэлэдүүлгдээ. Бэшүүрэйхид силос дараха түсэбэй 26 процентыень, ногооной витаминтай гурил нөөсэлхэ даабариин 28 процентыень эдэ үдэрнүүдтэ дүүргээ ха юм.

Мүнөө үедэ ажахы бүхэндэ тэжээл бэлэдхэхэ хүдэлмэридэ онсо анхарал хандуулжа, ойрын үдэрнүүдтэ түгэсхэхын түлөө дары хэмжээнүүд абтаха ёһотой.

Эршыень шангадхаха

Республикын районуудта ургаса хуряалгын хэр зэргэ ябуулагдажа байһан тухай 1987 оной сентябриин 14-нэй мэдээн (процентээр)

Районууд	Таряан: Сабшагдаһаниинь	Хуряагдаһаниинь	Гектар бүрэнөө абтаһан ургаса (цент).	Хартаабхын хуряагдаһаниинь	Овощой хуряагдаһаниинь	Намарай паар
Баргажанай	75	100	13,4	8	26	15
Бэшүүрэй	24	47	15,7	27	9	19
Зэдын	38	39	14,9	3	33	7
Яруунын	24	10	9,8	24	20	—
Загарайн	32	88	9,9	31	25	31
Захааминай	36	32	8,7	4	8	41
Ивалгын	27	66	11,4	15	18	16
Кабанскын	80	70	18,3	54	7	47
Хэжэнгын	28	30	16,1	15	6	2
Хурамхаанай	39	97	8,2	11	—	—
Хяагтын	28	44	14,2	10	5	7
Мухар-Шэбэрэй	32	21	18,7	54	12	16
Прибайкалиин	57	85	18,7	36	10	55
Хойто-Байгалай	—	—	—	10	—	15
Сэлэнгын	22	35	8,8	25	26	3
Тарбагатайн	23	63	13,4	39	12	54
Түнхэнэй	19	16	18,1	7	14	7
Хориин	41	47	11,3	35	3	—
Республика бүхыдөө	34	52	14,0	32	17	23

Мүнөө үедэ республикымнай ажахынуудта 146,7 мянган гектар таряалангай ургаса баал болгогдон сабшагдаа гэхэ гү, али энэнь бүхы таряалангай 34 процентнь болоно. 76,7 мянган гектар таряалангай ургаса хуряагдажа абтаад байна. Хамта дээрээ 1077 мянган центнер ороһон ажахынуудай таряанай тоог дээрэ оруулагдаа. Сагай уларилай хэды таарамжагүй байбашье, Кабанскын, Прибайкалиин, Хориин. Зэдын районуудта таряа хуряалгын худэлмэри муу бэшээр ябуулагдана. Республикын олохон ажахынуудта Баргажанай районой Хилганын, Хяагтын районой «Родина», Зэдын районой XX партсъездын нэрэмжэтэ колхозуудай таряан ажалай худэлмэрилэгшэдэй үүсхэл, уряанууд үргэнөөр дэмжэгдэнхэй.

Үүсхэл гаргагшадые дэмжэн, республикымнай олон комбайнернууд ажалай үндэр дүнгүүдые таряа хуряалгын түрүүшын удэрнүүдһээ туйлана. Жэшээнь, Кабанскын районой Хандалын совхозой дүй дүршэлтэй комбайнер Д. А. Залуцкий мүнөө 4432 центнер таряа суглуулжа абанхай. Энэл совхозой суута механизатор, СССР-эй Верховно Советдэй депутат Н. И. Калашников дүрбэн мянга шахуу центнер ороһо ажахынгаа таряанай тоогто ябуулханхай. Иимэ жэшээнүүдые үшөөшье дурдамаар.

Гэхэтэй хамта Түнхэнэй, Сэлэнгын, Тарбагатайн, Бэшүүрэй, Яруунын, Ивалгын, Хэжэнгын, Хяагтын районуудай ажахынуудта таряа хуряалгын худэлмэри унжагайрна. Набтар, шэнгэн таряа хуряалгада хэрэглэгдэхэ түхеэрэлгэнүүд зарим комбайнуудта тодхогдоогүй ушар үзэгдэнөөр.

Саг ошожол байна. Республикын ажахынуудта үшөө 351 мянга гаран гектарта таряанай ургаса хуряагдаха ёһотой. Тиимэһээ ажалша коллектив бүхэндэ худэлмэриин эмхидхэлые һайжаруулха, улам эршэдүүлхэ зорилго табигдана. Таряашадай дунда социалис мүрысөөн үргэнөөр дэлгэрүүлхэ гээшэ ажахын хүтэлбэрилэгшэдэй, мэргэжэлтэдэй, партийна, профсоюзай, комсомолой комитедүүдэй зайлашагүй уялга мүн.

Зэдын, Захааминай, Түнхэнэй, Хяагтын, Ивалгын, Хэжэнгын районуудай ажахынуудта хартаабха хуряалга удаарна.

Бэшүүрэй, Кабанскын, Хяагтын, Тарбагатайн, Хориин, Түнхэнэй районуудта овощ хуряалга унжагайрна.

Баргажанай, Бэшүүрэй, Кабанскын, Хориин, Хурамхаанай, Хяагтын районуудай ажахынууд гүрэндэ таряа тушаажа эхилэнхэй. Баргажанай районой ажахынууд ажабарияа 64 процент дүүргээд байна.

Энэ һарын һүүлшын хахадта сагай уларил таарамжагүй байхаар хүлеэгдэнэ. Тиимэһээ ажахы бүхэндэ бии байгаа арга боломжонуудые хүсэдөөр элсүүлэн, таряа хуряалгын худэлмэри улам эршэдүүлэгдэхэ зэргэтэй.

(ТАСС).

ТАСА ХУРЯАЛГА-87

Шанаагай шаргал таряалан дээрэ

Ходоо харахада алтан таряалан нэмжынэ. Хаа, нюдэнэй харасын тайга, хада уулаа мүнөөдэр Ленинэй нэрэмжэтэ колхозой отделениин Дээдэ-таряалан дээрэ ерэ-таря хуряалгын бүхэдэй хэр зэргэ ажалшадынь һонирхобо.

Энэ һэбшээндэ далай гилжо байгаа таряа-хуур табан комбайн онгосонуудтал та-Шанаагай отделениин малын звенодо 10 даалгагданхай. Тус комбайнууд 4—5-аар тай юм. Звеногой табан комбайнууд хү-эзэгүй таряанай ур-аал болгон сабшана. Банзинь хатаһан та-улна. Таряа хуряал-звеное залуу комму-Ш. Удаев шадамар ударидана гэжэ тэм-

Энэлдэ эндэхи таряа-гектар таряалан дээ-ргаса хуряажа абаха Тэрэнэй тоодо 113 ешмэн, 463 гектар 40 гектар шэнээсэ, овощ болоно.

механизаторнууд гектар дээрэхи ур-шана, баал болгон-гектар таряалангай илгуулжа, 2000 цент-ороһо таряа ажа-дээрэ оруулагдаба. сабшажа баал бол-дунда дэлгэрһэн со-мурысөөндэ С. Мо-С-Д. Хулсыгеров. бөөв гэгшэд түрүүл-

хадагшад Д. Балбу-Перхеев гэгшэд ту-удэрнүүдһээ эршэм-ажаллана.

ай таряашадай хэ эрын өөрөө үеын эрилтэлэ хүрэмөөр түхеэрэгдэнхэй. Таряашадай эдеэлхэ газарта тон зохид, эндэ арюун сэбэр. Сагаан халаадуудые үмдэһэн С. Мантурова А. Удаева хөөрөмтатай халуун эдеэтэйгээр механизаторнуудые угтана. Станай улаан булан соо ороходоо зохидоор шэмэглэгдэнхэй. Эндэ «Сахилгаан», «Дайшалхы хуудаһануудһаа» гедна социалис мүрысөөнэй дүнгүүдые харуулһан стенд болон уряа лозунгнууд, плакадуд үлгэгдэнхэй. Удын хоол барихаяа ерэһэн механизаторнууд сэлмэг үдэрэй нэгэшье минута алдахагүйн тула яаралтайгаар эдеэлээд, таряалан дээрээ гараба.

— Энэ жэлдэ ургаса муу бэшэ,— гэжэ комбайнер М. С. Илтаков хөөрэнэ. — Манай звеногойхид богони болзорто, һайн шанартайгаар ургасаяа хуряажа абаха эрмэлзэлтэй. Нарата сэлмэг үдэрнүүдэй туладабал, худэлмэриин 12 удэрэй туршада таряаһаа хуряаха арга боломжотойбди. Хура бороотой байжа, таряан һайн эдеэшээгүй. Тиимэ хадань баал болгон сабшаха хэрэгтэй. Һалхи бороондо унаһан таряагаа ЖРБ-4 түхеэлэй жаткаар сабшанабди. Ороолдонол даа, хүбүүднай, юу хэлэхэбши,— гээд дүй дуршэлтэй механизатор комбайнда һуужа мордобо.

Мантай суг ябалсаһан колхозой парткомой секретарь О. Б. Мухуев иигэжэ хөөрэнэ:

— Мүнөө жэлдэ Шанаада таряашадай эбтэй зетэй коллектив бии болгогдохой. Эдэ нүхэдтэ оло дахин дабтаха хэрэггүй, хэхэ юумэеэ шанартайгаар бүтээдэг. Нютагай фельдшер В. Хулсыгерова, механизаторнуудай элүүр эрхые шалгадаг, библиотекарь А. Нефедьева һонин газетэ, журнал номуудые саг болзортонь асардаг юм. Механизаторнууд Р. Биктагиров, К. Мантуров, А. Мантуров, А. Дальбаков, Б. Машкиев болон бусад оролдосотойгоор худэлнэд.

Иигэжэ хөөрэлдэһөөр байтарнай манай хажууда заһабарилагшадай автомашина хүрэжэ ерэбэ. Үнинэй механизаторнууд Ш. С. Байшников, Б. И. Кучин, Д. Б. Перхаев гэгшэд эндэ худэлдэг юм.

Ургасын түлөө тэмсэл үргэлжэлнөөр.

Ж. ЮБУХАЕВ.

ЗУРАГ ДЭЭРЭ: 1. Дээдэ-Ургэйн таряалан дээрэ. 2. Механизатор С-Д. Хулсыгеров колхозой парткомой секретарь О. Б. Мухуевтай хөөрэлдэнэ.

Д. ЦЫБДЕНОВЭЙ фото.

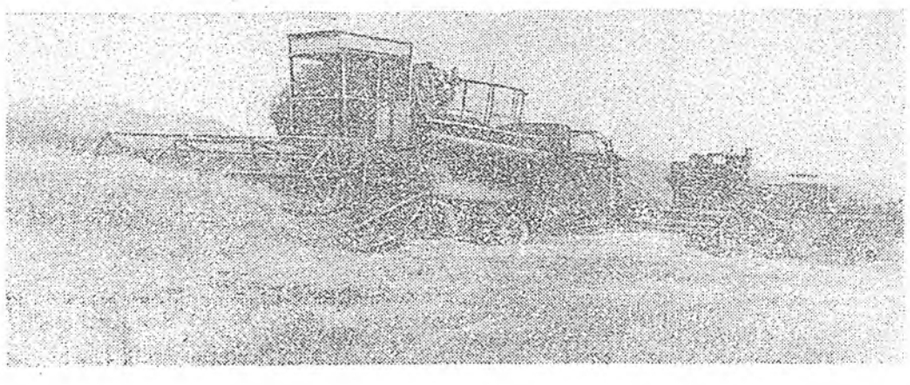

НЛКСС-эй ТҮНХЭНЭЙ РАЙКОМОЙ ПЛЕНУМ

КПСС-эй Түнхэнэй райкомой пленум үсэгэлдэр боложо, эмхидхэлэй асуудал зүбшэгдэбэ. Ондоо худэлмэридэ ороһонтойнь дашарамдуулан, **В. Д. Тахановые** КПСС-эй райкомой нэгэдэхи секретариин уялганууддаа сулеолбэ.

КПСС-эй Түнхэнэй райкомой нэгэдэхи секретарьяар пленум Василий Базарович **Чимитовые** һунгаба. Урда тээнь тэрэ арадай депутадуудай Ивалгын районно Советдэй гүйсэдкомой түрүүлэгшээр худэлжэ байһан юм.

КПСС-эй райкомой пленумэй худэлмэридэ КПСС-эй обкомой хоёрдохи секретарь К. А. Албашеев хабаадаба.

ИЛАГНАЛ

Ажалшадые коммунис ёһоор хүмүүжүүлхэ талаар габьяатай байһанайнь түлөө Буряадай АССР-эй Верховно Советдэй Президиумэй Указаар **Буряадай АССР-эй соёлой габьяата худэлмэрилэгшэ** гэһэн хүндэтэ нэрэ зэргэ олгогдобо:

Клочихина Валентина Борисовнада — Хяагтын библиотекэнүүдэй нэгэдэмэл системын методист.

Нечаева Людмила Васильевнада — Хяагтын библиотекэнүүдэй нэгэдэмэл системын Хяагтын-Адагай зональна библиотекэ-филиалые даагша.

* * *

Залуушуулые коммунис ёһоор хүмүүжүүлхэ талаар туйлаһан амжалтануудайнь түлөө, Хяагтын библиотекын байгуулагдаһаар 100 жэлэй ойтой дашарамдуулан, Буряадай АССР-эй Верховно Советдэй Президиум **Хүндэлэлэй грамотаар** шагнаба гэбэл:

Клочихина Ольга Владимировнае — Хяагтын библиотекэнүүдэй нэгэдэмэл системын ахамад библиотекарь.

Максимова Октябрина Ивановнае — Хяагтын библиотекэнүүдэй нэгэдэмэл системын Худэриин зональна филиалай ахалагша библиотекарь.

Семенова Полина Филипповнае — Хяагтын районно түбэй библиотекын таһагые даагша.

Буряадай АССР-эй Верховно Советдэй Президиумэй

У К А З

АЖАЛАЙ ТАЛААР БУРЯАДАЙ АССР-ЭЙ ГҮРЭНЭЙ КОМИТЕДЫЕ АЖАЛАЙ БА СОЦИАЛЬНА АСУУДАЛНУУДАЙ ТАЛААР БУРЯАДАЙ АССР-ЭЙ ГҮРЭНЭЙ КОМИТЕТ БОЛГОН ХУБИЛГАХА ТУХАЙ

Буряадай АССР-эй Конституциин 100-дахи статьятай зохилдуулан, Буряадай АССР-эй Верховно Советдэй Президиум **иигэжэ тогтооно:**

Ажалай талаар Буряадай АССР-эй гүрэнэй комитедые Ажалай болон социальна асуудалнуудай талаар Буряадай АССР-эй гүрэнэй комитет болгон хубилгаха.

Буряадай АССР-эй Верховно Советдэй Президиумэй Түрүүлэгшэ А. А. БАДИЕВ.

Буряадай АССР-эй Верховно Советдэй Президиумэй Секретарь А. С. БЕРЕЩИНОВ.

Улаан-Удэ хото, Советүүдэй байшан
1987 оной сентябриин 16.

Буряадай АССР-эй Верховно Советдэй Президиумэй

У К А З

АЖАЛАЙ БОЛОН СОЦИАЛЬНА АСУУДАЛНУУДАЙ ТАЛААР БУРЯАДАЙ АССР-ЭЙ ГҮРЭНЭЙ КОМИТЕДЭЙ ТҮРҮҮЛЭГШЭЭР НҮХЭР Д. Ю. ЦЫБИКЖАПОВЫЕ ТОМИЛХО ТУХАЙ

Буряадай АССР-эй Верховно Советдэй Президиум **иигэгэжэ тогтооно:**

нүхэр **Цыбикжапов** Дондок Юможаповичые Ажалай ба социальна асуудэлнуудай талаар Буряадай АССР-эй комитедэй түрүүлэгшээр томилхо.

Буряадай АССР-эй Верховно Советдэй Президиумэй Түрүүлэгшэ А. А. БАДИЕВ.

Буряадай АССР-эй Верховно Советдэй Президиумэй Секретарь А. С. БЕРЕЩИНОВ.

Улаан-Удэ хото, Советүүдэй байшан.
1987 оной сентябриин 16.

КПСС-ий XXVII съездэй шийдхэрилгэдые өргөн хүрэхэн тулөө

БАМ БАРИГДАНА, БАМ ХҮДЭЛНЭ

Байгал-Амарай түмэр зам хүсэд баригдажа дүүргэгдээгүйшье һаа, үнинэй ажаллажа эхилэнхэй, арадай ажахын ашаа болон пассажирнуудые зөөхэ хэрэгтэ мүнөө гол һуури эзэлнэ гэжэ бидэ мэдэнэбди. Энэ талаар БАМ-ай Хойто-Байгалай отделениин ажалша коллективүүд, олон тоото хүдэлмэрилэгшэд бага башэ юумэ хэнэ, энэ түүхэтэ зам шадарай нютагуудые ажахын талаар ашаглаха ябадалда нилээд ехэ хубитала оруулжа байна бшуу.

Эндэ һая энэ райондо ябаһан манай корреспондент П. Н. Иимаев Байгал-Амарай түмэр замай Хойто-Байгалай отделениин начальник Виктор Данилович Кутузовтай уулзажа, мүнөөнэй байдал бэ ажал хэрэгүүд тухай хөөрэлдэһэн байна. Түс хөөрэлдөөн хуряангыгаар толилогдоно.

— Манай ороной омогорхол болоһон энэ магистральнай бүхыдөө бэлэн болохонь үшөө үды гэшэ ааб даа. Тиигэбэшье түмэр замшад шэнэ харгы ашаглажа, гансашье эндэхи транспортна барилгашадта бэшэ, харин бүхы арадай ажахыда туһатай ехэ хүдэлмэри ябуулна гэжэ хаа хаанагүй мэдэдэг. Виктор Данилович, эгээл мүнөө ямар шухала зорилгонуудые танай коллектив дүүргэжэ байна гэшэб!

— Гол зорилго гэхэдэ, ашаглалгада тушаагдаһан, гүйсэд электрижүүлэгдэһэн, 329 километр утатай Лена—Восточная станциһаа Северобайкальск хүрэтэрхи түмэр замаар ашаа, пассажирнуудые зөөхэ хэрэг болоно. Хоердохёор, өөһэдынгөө үйлэдбэриин баазые үргэдэхэ, бариха ёһотойбди. Гурбадахяар, гэр байра барижа, хүдэлмэришэдөө хангаха, бүхыдөө социальна һалбариие улам хүргөөхэ зорилго ехэ удха шанартай. Дүрбэдэхөөр, үйлэдбэриин түрүү онол арганууды, илангаа Белоруссиин түмэр замшадай дүй дүршэл нэбтэрүүлжэ, ажелай бүтээсэ дээшэлүүлхэ, хаа хаанагүй хүдэлмэриин шанар һайжаруулха, поезднуудай ашуулгүй дабшасе туйлаха гэшэ баһал манай хэрэг болоно бшуу. 1988 оной январиин 1-нээ шэнэ гуримда —өөһэдыгөө өөһэдынгөө олоһон мүнгөөр хангаха, гаргашенуудаа өөһэдөө харюулха гуримда орохо ёһотойбди. Энэнэдэ нилээд ехэ бэлэдхэлэй хэрэгтэй байһаниинь эли ааб даа.

— Тэзд эдэ ехэ зорилгонууд хэр бэелүүлэгдэжэ байнаб!

— Манай зөөхэ гол ашаан гэхэдэ, бэлдэгдэһэн модон, хэдэ 85 вагон модон ябуулагдана, Буряадайхид гайхажа болохо. Тезд энэмнай өсэнхидэ Эрхүүгэй областиин газар дээрэһээ гаргагдана. Улькан, Киренга, Ния, Звездно гэхэ мэтэ станцинуудһаа холо бэшэ арбаад томо леспромхозууд хүдэлжэ байна бшуу. Эндэ бэлдэгдэһэн барилгын тон һайн модон ороной алдэб нютагуудта эльгээгдэнэ ха юм.

Өөрөө шэнжэтэй байшангуд болохо юм.

— Үйлэдбэриин баазатнай мүнөө үедэ ямар гэшэб!

— Энэмнай гол асуудалнуудай нэгэн. Һанаһанда хүрэмөөр барилгын хүдэлмэри ябуулгданагүй гэжэ хэлэлтэй. Мүнөө үедэ олон барилганууд нэгэ доро хэгдэнэ гэшэ. Жэшээнь, локомотивна депогой хоердохиээлжээн, (нэгэдэхи мүнөө ашаглагдажа байнхай), ашаа ашаалха ба буулгаха газар, вокзал, ниитын түб, худалдаа наймаанай түб, материально-техническэ хангалгын баазаа гэхэ мэтэ баригдажа байна.

Энэнһээ гадна урдань ашаглалгада үгтэһэн станциинуд болон бусад албануудай түхөрэлгэнүүдые үбэлэй сагта бэлдэхэ талаар ехэ юумэн хэгдэхэ ёһотой. Юуб гэхэдэ, транспортна барилгашад болон шефскэ туһаламжа үзүүлдэг республикануудые урдань ехэ ялралтайгаар барилга хээд, мүнөө болоходо, тон ехэ заһабарилгын хүдэлмэри хэгдэхэ ушартай болонхой. Киренгын вокзалай гэр доошоо нуушоо, дулаа дамжуулха трассануудхаа хаанагүй муугаар хэгдэнэн байшоо ха юм. Нилээд ехэ хэмжээнэй ажал хэгдээ гэшэ. Лена—Восточная станциһаа нааша ябажа хараа һаатнай, хаанашье манайхинай заһабарилагшадай ажаллажа байхые харахат. Эхиһээ муугаар хэгдэнэн юумые заһаха гэшэ нилээд хүндэ бшуу. Энэ ушар манай хүдэлмэридэ нэмэлтэ бэрхэшээлнүүдые ушаруулна ха юм.

— Белоруссиин түмэр замшадай дүй дүршэл хэр хэрэглэгдэнэб!

— Манай ажалша коллективүүд белоруссиинхидай үүсхэл ехэтэ һайшаан дэмжээ юм. Хүдэлмэриин газарай аттестаци үнгэргэжэ, ажалай эмхидхэл һайжаруулха хэмжээнүүд абтана. Локомотивуудай машинистын түһалагшад сулооло эгдөө, мүнөө гансал машинист хүдэлдэг болоо. Локомотивна деподо, түмэр харгын дистанцида, сигнализациин ба хэлхээ холбосной дистанцида, түмэр замай станцинуудта, мүн бусадшье албануудта ажаллагшадай тоо хороогдоо. Бүхыдоо 3,5 мянган хүдэлдэг байгаа һаа, мүнөө 280-аад хүнөөр үсөөрөд байнабди. Январиин нэгэнһээ ажахы эрхилэлгын шэнэ гуримда ороходоо, үшоошье үсөөрхэ байхабди. Отделениин аппарадай хүдэлмэрилэгшэдэй тоо бага болохо ёһотой. Иигээд ерэхэдээ үсоон хүнөөрехэшье, шанартайшье ажал хэхэ болоно ха юмбибди. Энээнэйл эзэргээр хүдэлмэришэдэй салин хүлһэн дээшэлхэ эзэргэтэй. Бусадшье ажалда алмалта, арьбалалтын гурим шангадхаха хэмжээнүүд абтана гээшэ.

— Социальна һалбарида хэр хубилалтануудболоно гээшэб!

— Энэмнай эгээл орёо асуудал. Нэн түрүүн, гэр байра дуталдана. Манай нэрээр баригдаһан гүйсэд хангалгатай гэрнүүдтэ түмэр замшад бэшэ, өхэнхидээ барилгашад, городой албан зургааануудай хүдэлмэрилэгшэд байрлаһаг. Мүнөө гэр байра абаха осшорто аяар 1600 хүн байна гэшэ. 100 квартиратай гэр ашаглалгада тушаагдабди. Үшөө хоёр томо гэр баригдажа байна. Ядахадаа 2 айлай һууха модон гэрнүүдые барижа эхилээбди. Тэдэнэй халуун, хүйтэн үһатай, канализациттай байха юм. 6 гэр ашаглалгада тушаагдабди, үшөө 20-өөд гэр баригдаха ёһотой. 1988 ондо—40-өөд гэр бариха һанаатайбди.

Гэр байра хубааха ябадал олоной хабаадалгатайгаар, предприятинуудай ниитын эмхинүүд шиидхэдэг юм. Тиихэдэ арсалдаан, гомдол гараха болинхой. Манай отделениде ажахын совет байгуулагданхай. Юуб гэхэдэ, аяар хорёод бага, ехэ ажалша коллективүүд отделениин мэдэлдэ ороно ха юм. Энэ совет лэ гол шухала асуудалнуудые зүбшэжэ, һанал болголо андалдажа, бүгэдөөрэн шиидхэдэг болоо. Энэмнай демократиин шэнжэ бшуу. Хүтэлбэрилхы тушаалтад һунгагдадаг боложо байна.

Үшөө социальна талаар гэхэдэ, үхибүүдэй эмхи зургааануд дуталдана. 2 ехэ садясли бии юм, үшөө хоёр хэрэгтэй. Шэнэ городто магазинууд дуталдана. Тиимэһээ худалдаа-наймаанай түб түргэн бариха хэрэгтэй. Эндэмнай 200 хүнэй хүдэлхэ магазинууд, кафе-столово, ажаһуудалай хэрэглэмжэ хангаха албанууд болон бусад хэрэгтэй юумэнүүд хуу байха ёһотой. Нилээд томо түб болохо, хойто жэлдэ ашаглалгада оруулагдаха. Мүн ниитын түб баригдана. Эндэмнай киногой, лекционно, танцын болон эл дэб кружогуудай хүдэлхэ хэдэн томо залнууд, библиотекэ болон бусад албанууд байха юм. Бани, прачечна баригдаа. Уһа сэбэрлэлгын түхеэрэлгэ баригдаа. Тезд тэрэниие үргэдхэхэ хэрэгтэй болоод байна.

— Зай, Виктор Данилович, ехэ дэлгэрэнгыгээр хоорэжэ үгэһэндэтнай баяр хүргэнэбди. Шиидхэгдээдүй асуудалнуул, дутуу дунданууд байгаал ааб даа.

— Зүб, тэдэниие нюуһанай хэрэг юун байхаб. Нэн түрүүн барилгашад удаанаар, шанар муутайгаар хүдэлнэ. Барилгын материал, илангаа хурпииса дуталдана. Ашаа ябуулдаг предприятинууд вагонуудые улаан барина. Ашаа буулгаха ябадал хойнотоно. Оньһожоруулга муушаг. 156 километр утатай Северобайкальск—Уоян гэһэн харгы мүнөө жэлдэ саг үргэлжэлэн ашаглалгада оруулагдажа, ашаа зөөжэ эхилхэ ёһотой. Тезд эндэ ябуулагдажа байгаа хүдэлмэриин эршэ һанаа зобооно.

Түмэр замшадай дунда журам эбдэхэ, харюусалгагүйгоор ажалдаа хандаха ушарнууд тохёолдоно. Ажалай шанар эрид һайжаруулха зорилго шухалын шухала болонхой. Богонеор хэлэхэдэ, шиидхэхэ асуудалнууд олоншье, орёошье, бэрхэшээлтэйшье гээшэ.

— Һүүлшын асуудал. Та урдань хаана хүдэлжэ байгаа гээшэбта!

— Дээдэ һургуули дүүргээд ла, 1959 онһоо хойшо түмэр зам дээрэ хүдэлэгдоо. Улаан-Үдэдэ хүдэлээб. Удаань Байкальск, Слюдянка станциинуудай начальникгаар удаан ажаллагдаа. Һүүлэй эмэдэ Улаан-Удын отделениин начальникай нэгэдэхи орлогшоор хүдэлжэ байһыемни, манай министерство иишэнь альгээгээ юм. Оройдоол хэдэн һара хүдэлжэ байнаб.

— Виктор Данилович, үшөө дахин баяр хүргоод. Байгал-Амарай гайхамшагта түмэр замай бүхы хүдэлмэришэдтэ, Танда, оортэтнай, шэнэ амжалтануудые, Агуу Октябриин 70 жэлэй ойе ехэ туйлалтануудаар үгтахыетнай манай газетын зүгһөө хүсэе.

НАБТАР, ШЭНЭ ТАРЯА ЯАЛ ХУРЯАХА

АНХАРАЛТЫ ТҮРҮҮ ДҮЙ ДУРШЭЛ

Сагай уларилай таарамжагүй байһан дээрэһээ республикын олон ажахынуудта набтар, шэнгэн тараяа ургаһан байна. Иимэ эрхэ байдалда ороохо тараяа хуряадаг техникээ шэнэдхэн тааруулха ушартай бологдоно.

Хэрбээ 60 сантиметрһээ набтар, нэгэ дүрбэлжэн метртэ хоолостой 300 эшэһээ үсоон байгаа һаань, тиимэ тараяа сэхэ хададаг. Хэрбээ набтар тараяниинь бог ногоотой байжа, удаан эдэшээ һаань, амяарлан хуряахада зүбтай болохо. Сэхэ хадахадаа, комбайнай хедерэй отолдог аппарадые доошонь болгохо хэрэгтэй. Тиихэдээ отолдог аппарадай шудэнүүдэй брусые 180 градус эрьюулээд, 55 миллиметр зузаан түсхай прокладкаар отолдог хутагын шарова головкануудые нэгэ шугамда гаратарнь тааруулдаг. Гэхэ зуураа хутагынь утатай адли аад, 1—1,5 мм зузаан булад листһээ бэлдэһэн хаалта тодходог. Тараяа сэхэ хадахада, набтар эшэтэй хоолосуудынь отолдог аппарадта, жаткын ооорто суглардаг. Тиимэһээ тэрэнэй 80—100 мм үндэр болоходонь, тэрэнь шнегээр бага багаар хамагдан абасшагдадаг гээшэ. Энэ үшэрта зарим хоолосуудынь отолдог аппарадһаа газар дээрэ унажа, ороохон ехэ гээлтэдэ ородог байна.

Иимэ ябадалые усадхахын тула мотовилын «һабарнуудай», жаткын шнегэй хооронд охи зайн «хоохон зоные» усадхаха хэрэгтэй. Тиимэһээ мотовилын планка дээрэ 150 миллиметр үргэн резинэһээ хэгдэһэн «бэһэ» таарууллжа хадахада зохид. Универсальна мотовилотай жатканууда мүн лэ иимэ бэлэ тодхогдохо ёһотой бшуу. Энээниие хэхын тула жаткын ута руунь (нэгэдэхи зураг) отолдог аппарадһаа (1) шнек (4) хүрэтэр 1 мм зузаан булад листһээ хэгдэһэн 150 мм үндэр түсхай табсан (2) боолтоор холбогдодог. Энэ ушарта мотовилын (3) эрьелдэхэдэ, тараян шнек руу аалихачаар, гээлтэгүйгөөр оруулагдана: мотовилонь тараяная эшын гурбанай хоёр хубиие абахаар тодхогдохо ёһотой. Тараяная эшын отолдог аппарадта зохидхоноор хүрэхынь тула мотовилын голые шууд гэдэргэнь болгоод, «тармуурнуудаа» 15 градус урагшань болгожо тодхоходо, таарамжатай байха. Хоолос ба жэжэ эшэнүүдэйнь шнегэй барабан шадар суглархагүйн тула, хедерэй шудэнүүд оёор хоёрой хооронд охи забһарые 6—8 мм болгохо хэрэгтэй. Тиихэдэ түмэр пластинкануудаа резинээр хэгдэһэн 110—120 мм. үргэн 2 гү, али 4 бэһэ шнегэй шудэнүүдэй хоорондо нэмэлтэ болгон бэхилдэг юм. Тиихэдэнь богони эшэтэй тараян транспортерто һайнаар дамжан ошоно бшуу.

Тэрэшэлэн жаткын хаалтые 0,4—0,6 мм. үндэр болгожо, богони эшэнүүдэйнь дээгүүрнь гараха ябадалые усадхаха байна. Хуряалгын агрегадууд тиихэдээ часай 5—6 километрһээ хурдаар ябаха ёһогүй.

Набтар тараяная ороохон бог ногоотой худхаралдажа, ороохониинь олон ондоо байхаяа ядадаггүй. Эдэ болон бусад шалтагаануудые хараада абажа, комбайнай молотилкын аппарат һайнаар тааруулан табиха хэрэгтэй. Дунда зэргээр эдэшэлэн ороохото ургамалнуудые хадехадаа, ороохонойнь гэмтэхэгүйн тула барабанайнь эрьесые минутада 850—900 хүрэтэр бага болгоходо болоно.

Набтар, шэнгэн тараяа ЖВН-6 жаткаар хадахадаа, монсогорхон зохид баалнуудые бии болгохын тула транспортёртоо үргэдхэһэн түхеэрэлгэ тодхожо, тараяа гаргадаг сонхыень бага болгохо хэрэгтэй. Энэнь юуб гэхэдэ, 200—300 мм. үргэн аад, 1—1,5 мм. зузаан булад листһээ хэгдэһэн хабтагар хаалта (2 «а» зураг) болоно. Тэрэ хаалтань транспортёрой планкатай 20—25 мм. забһартайгаар, транспортёрой лентэнээ 5—10 мм. доогуур бэхилэгдэһэн байха ёһотой. Тараяная гарадаг сонхын дэргэдэ отолгодоһон тараяная эшые нягтаруулхын тула жаткадаа нэмэлтэ хаалта (3), 2 «б» зураг дээрэ харуулагдана) һуулгадаг.

Набтар тараяа харадаг комбайнуудай бүтээсые дээшэлүүлхын тула баалхануудыень хоёр дабхар болгожо хададаг. Механизаторнууд мүнөө урданайхида орходоо юрын аад, тон зүб онол арга дурадхаа. Тараяа гаргадаг сонхын (3) 3-дахи зураг) урдахана отолдог аппарадһаа табан хургэнай зайда тараяная эшэ үргэдэг зүйлынь түрүүшын баалнуудые үргэжэ, шудэнүүдэй брус (2) дээгүүр гаргаад, хоёрдохи баал дээрэ табигдана.

Ороохо хуряадаг комбайнуудай юрын подборщигууд набтар тараяа юрэнхыдөө абажа шададаггүй. Энэ дутагдал усадхахын тула подборщигынь нарижуулан тааруулха шухала. Энэ талаар олон арганууда ба түхеэрэлгэнүүд хэрэглэгдэдэг.

Ороной олон областнуудта набтар тараяа ядадаг. Тэрэнь набтар нэмэлтэ шудэ тодхохо арга байна. Тэрэнь набтар болгон бэхилдэг юм. Тиихэдэнь богони эшэтэй тараян транспортерто һайнаар дамжан ошоно бшуу.

Тэрэшэлэн жаткын хаалтые 0,4—0,6 мм. үндэр болгожо, богони эшэнүүдэйнь дээгүүрнь гараха ябадалые усадхаха байна. Хуряалгын агрегадууд тиихэдээ часай 5—6 километрһээ хурдаар ябаха ёһогүй.

Набтар тараяная ороохон бог ногоотой худхаралдажа, ороохониинь олон ондоо байхаяа ядадаггүй. Эдэ болон бусад шалтагаануудые хараада абажа, комбайнай молотилкын аппарат һайнаар тааруулан табиха хэрэгтэй. Дунда зэргээр эдэшэлэн ороохото ургамалнуудые хадехадаа, ороохонойнь гэмтэхэгүйн тула барабанайнь эрьесые минутада 850—900 хүрэтэр бага болгоходо болоно.

Набтар, шэнгэн тараяа ЖВН-6 жаткаар хадахадаа, монсогорхон зохид баалнуудые бии болгохын тула транспортёртоо үргэдхэһэн түхеэрэлгэ тодхожо, тараяа гаргадаг сонхыень бага болгохо хэрэгтэй. Энэнь юуб гэхэдэ, 200—300 мм. үргэн аад, 1—1,5 мм. зузаан булад листһээ хэгдэһэн хабтагар хаалта (2 «а» зураг) болоно. Тэрэ хаалтань транспортёрой планкатай 20—25 мм. забһартайгаар, транспортёрой лентэнээ 5—10 мм. доогуур бэхилэгдэһэн байха ёһотой. Тараяная гарадаг сонхын дэргэдэ отолгодоһон тараяная эшые нягтаруулхын тула жаткадаа нэмэлтэ хаалта (3), 2 «б» зураг дээрэ харуулагдана) һуулгадаг.

Набтар тараяа харадаг комбайнуудай бүтээсые дээшэлүүлхын тула баалхануудыень хоёр дабхар болгожо хададаг. Механизаторнууд мүнөө урданайхида орходоо юрын аад, тон зүб онол арга дурадхаа. Тараяа гаргадаг сонхын (3) 3-дахи зураг) урдахана отолдог аппарадһаа табан хургэнай зайда тараяная эшэ үргэдэг зүйлынь түрүүшын баалнуудые үргэжэ, шудэнүүдэй брус (2) дээгүүр гаргаад, хоёрдохи баал дээрэ табигдана.

Ороохо хуряадаг комбайнуудай юрын подборщигууд набтар тараяа юрэнхыдөө абажа шададаггүй. Энэ дутагдал усадхахын тула подборщигынь нарижуулан тааруулха шухала. Энэ талаар олон арганууда ба түхеэрэлгэнүүд хэрэглэгдэдэг.

Подборщигтой ... түрүүшэрэ ... тэй. Тэрэ сорго ... гаргагдана (... диаметр аргамж... һээ 2 мм. ехэ ... Сорго дээрэхи ... тарай самбар ... зурагуудаа мэтэ... ёһотой (4-дэхи ... харуулагдана).

Тэрэнэй удаа ... захаһаа нугөө ... трос шоотхын ... тагдаха ёһотой. ... гын хоёр захаһ... юм. Тэрэнэй ... дээрэ табигдаһ... мүн лэ сорго...

Кронштейн-бу... 45 мм.) шэнэ... подборщигто... Удаань энэл кр... суглуулагдамал... хогдоно. Тэрэ... борщигой гол... хин түргөөр эр... ёһотой.

Нэгэ комбайн... рэлгэ бэлдэхэн... диаметртэй 18... рэтэй. Эдэ бүр... тодхохын тула... хэрэгтэй байха... шоотхын сэн... болоно.

Иимэ түхеэ... ликын бүхы ко... дай мастерской... болохо байна.

ВАСХНИЛ-ай со... дай хүдөө ажа... ахалагша эрдэ... рилэгшэ, техник...

Буряадай АССР... мой тайгаан... хэз.

Буряадай АССР... погшо Н. И. Н...

Буряадай АССР... промон ахалагш...

ЗУРАГ ДЭЭР... рэлгэтэй комбайн...

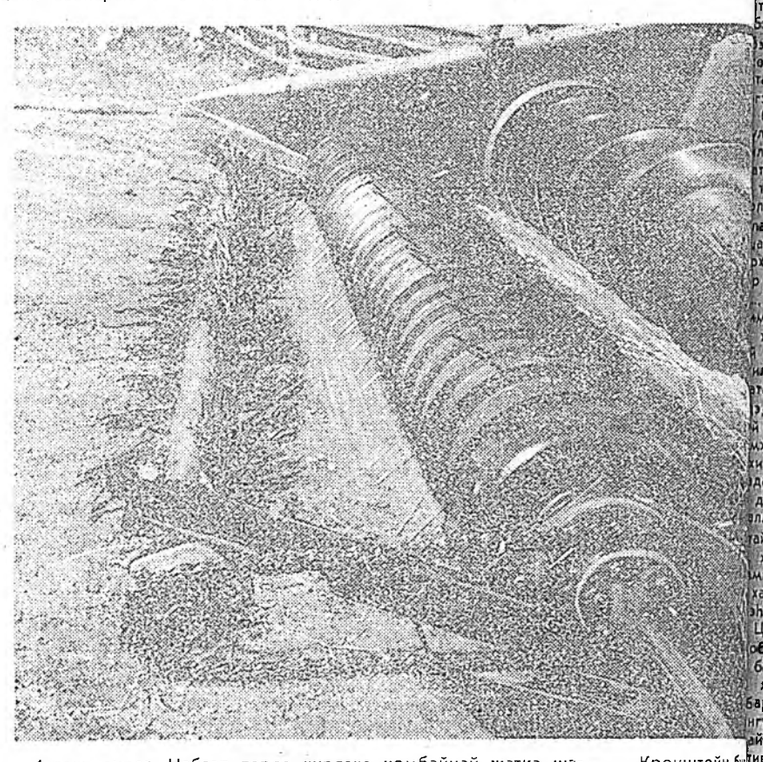

1-дэхи зураг. Набтар тараяа хуряаха комбайнай жатка шэнэдхэн тааруулһан схемэ: 1—отолдог аппарат; 2—тусхай табсан; 3—мотовило; 4—шнек, 5—шнегэй оёор. 2-дохи «а» зураг. ЖВН-6 комбайнай жаткын транспортер һунаараа түхеэрэлгын схемэ. 2-дохи «б» зураг. ЖВН-6 комбайнай жаткын тараяа гаргадаг сонхын хажуудахи щиток тааруулан тодхолго. 3-дахи зураг. Унагаагдаһан тараяа хоёр дабхар баал болгохын тула жатка шэнэдхэн тааруулга: 1—эшыень, үргэлгэ; 3—тараяа гаргадаг сонхо, 2—хүндэлэн брус.

4-дэхи зураг. Набтар тараяа хуряахын тула хэрэглэгдэдэг щётқын схемэ.

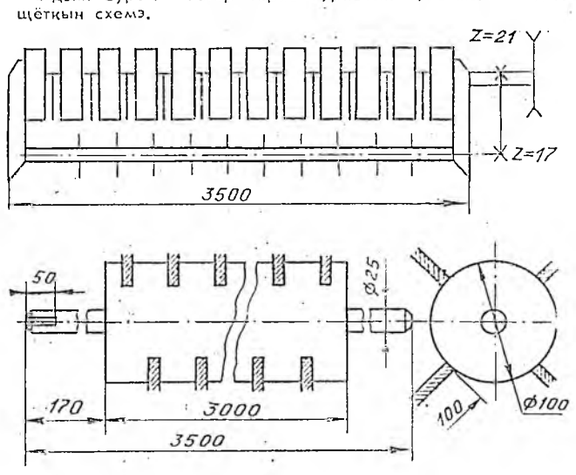

4-дэхи зураг.

МҮРЫСӨӨНЭЙ ТҮРҮҮ ЭЭРГЭДЭ

ОРОЛДОСЫН АШААР

Энэ ушар табан жэлэй саана болоо һэн. Ажалайнгаа хэрэгээр ябатараа «Дружба» совхозой ахалагша хонишон Константин Содбоевой даадег хониной отарада ошоо һэм. Тэндэ тэрээнтэй уулзажа хөөрэлдөөд байхадаа, үнэн зүрхэнһээ халуун баярые энэ хүбүүндэ хүргэхэ дурамни хүрөө һэн. Тэрэ гансал хонин ажалда хүдэлхэ (ооре зоотехник мэргэжэлтэйшье һаа) гэһэн хүсэл эрмэлэлтэй байгаа. Костя хонин ажалда хүдэлжэ эхилхэдээ, ооригөө урдаа табиһан гол зорилгоиудые тон һайнаар элирхэйлһэн байгаа бшуу. Тиигэжэ тэрэ гэр бүлын бригада эмхидхэжэ, эхэ хонидые даажа абаһан байна. Энэнь нэн түрүүн түрэл совхоздонь, өөртэнь аша туһатай хэрэг бэлэй. Хоёрдохёор, зохёохы хүдэлмэридэ хабаадаха арга олгогдоо бшуу. Үнэхөөрөө зохёохы ажалда. Тиигэншьегүй аргогүй. Хани нүхэр Майянь тэрэ үедэ ветеринарна врачаар ажаллаадаг байгаа. Үбшэлһэн хонидые эмшэлхэ, үрэжүүлхэ хүдэлмэри тэрээндэ даалгагдаа бэлэй.

Эндэ хэраһан, үзэһэн зүйлнүүд тушаа тодорхойгоор хоэрэжэ үгэнүү. Хонидойнь байра ошожо хэрахадамни, үчи холын үе сагай ямар нэгэ археологиин олдошо, гэр байрын түхэл һанаатаа бэлэй. Үдэшэ боложо байһаа ve hem. Хайша хэрэгээр, муугаар хэгдэһэн, унахаяа байһан хонидойнь байра налшыжа, үдэшын наранда бүрбын хасагдаа бэлэй. Эндэ түргэн болзор соо капитальна заһабарилга хэгдэхэ ёһотой байгаа бшуу. Тиигээд лэ тэдэнэй шефүүд, Загарайн карьероуправлениин хүнүүд ерэһэн аад, мүртэй юумэ хэзгүй. Удаань эндэхи хашаа хорёоень, байра байдалыень ондоо хүнүүд заһаа, һэльбэн, шэнэлээ һэн.

— Үнэхөөрөө байра байдалынь тулюур байгаа,—гэжэ арадай депутадуудай сельсоведэй түрүүлэгшэ В. Н. Содномова хэлэнэ. —Хэды тиигэбэшье Содбоев гэр бүлэтээ хонидые даажа абаһан юм,—гэжэ нэмээ һэн.

Зүб даа, энэ жэлдэ «хапуун шулуу» долёохо ушар ахалагша хонишондэ тушаалдаа бэлэй. Гэбэшье түрүүшын амжалта туйлагдаа һэн. Зуун хонин бүриһөө 97 хурьга, нэгэ хониньһоо 3,18 килограмм ноохо абаһан, 20 килограмм шэгнүүртэй хурьгадые түлжүүлһэн байна. Тэрэшэлэн социалис мүрысөөнэй дүнгөөр совхоз соогоо хоёрдохи һуурида залуу хонишон гараа һэн. Иигэжэ өөрынгөө түрүүшын түсэбтэ даабарияа бэелүүлээ бэлэй.

Хонишоной үдэр бүриин ажалда элдэб бэрхэшээлнүүд дайралдадаг байгаа. Удаань хамтын подрядай гуримаар ажаллаха бригада байгуулагдаһан байна. Тиигэжэ гэр бүлын бригада бии болгогдоо һэн. Бригадын бүридэлдэ тэрэнэй хани нүхэр Майя, тиихэдэ дүү хүбүүн Александрынь оролсоо. Мүн өөр хүбүүн Олегынь «хапуун хаһада»—түл абалгада саг үргэлжэ туһа хүргэдэг юм. Хонишодой хүнгэн бэшэ ажалда тэдэнэр дүршэжэ эхилээ бэлэй. Хонидойнгоо хашаа хорёо сэбэрлэхэ, зооветеринарна эрилтэнүүдые бэелүүлхэ гэхэ мэтын ажал барагдашагүй ехэ байгаа ааб даа. Мүнөө үедэ иланганга искусственна аргаар хонидые үрэжүүлхэ хүдэлмэридэ онсо анхарал бригадын гэшүүд хандуулна. Тиихэдэ үүлтэр һайжаруулха талаар ехэ хүдэлмэри ябуулагдана. Мүн олон жэлдэ хэрэглэгдэхэ хониной бэлшээри байгуулалга мүнөө үедэ шиидхэхы удха шанартай бшуу. Тиигэжэ Зэдын эрхим хонишод, аха нүхэд Г. Л. Рабдаева, Г. Г. Цыремпилова гэгшэдһээ жэшээ абаһан, ахалагша хонишон (ооре баһа Зэдын) оролдосотойгоор ажаллана. Юуб гэхэдэ, һайн ногоотой бэлшээридэ удаан саг соо хонидые адуулхада, һайн үрэ дүн түйлагдана ха юм.

Совхозой олон малшад, тэрэ тоодо Содбоевой хүтэлбэрилдэг хонишод бригадна подрядай гуримаар хүдэлжэ байна. Мүн тоо бүридхэлэй чековэ гурим хэрэглэгдэнэ. Тиимэһээ хэды шэнээн мүнгэн гаргашалагдааб, олзо ... ороохо ороо... гэжэ тэдэнэр һайн мэдэдэг болонхой. Тиигэжэ мүнөө жэлдэ Содбоевтой гэр бүлын бригадын гэшүүд нэмэлтэ мүнгэн шанда хүртөө. Тодорхойлбол, һайнаар ажаллаһанайнь түлөө гэрэй эзэн, ахалагша хонишондо 891 түхэриг, хани нүхэртэнь—549 түхэриг, Саша дүүлэнь—621 ... Доржиев Олегтэ—709 түхэриг нэмэлтэ мүнгэн түлбэри ... гэгдэн байна. Тэрээнһээ гадна эрхим хонишодто 19 хурьган үмсэдэнь дамжуулалдаа юм. Тиихэдэ материальна талаар гаргашаяа алмаһанайнь түлөө мүн лэ бригадын гэшүүдтэ мүнгэн түлэгдэхэ байха. Энэ жэлдэ бригадын гэшүүд ехэ амжалта туйлаа: 100 зуун хонин бүриһөө 104 хурьга абаһан, хонин бүриһөө 3,6 килограмм ноохо абаха түсэбтэй аад, 3,9 килограммда хүргэһэн байна.

Һанаһан хүсэлөө бэелүүлдэг Константин Содбоев ажалайнгаа хүндэ хүшэр олон «дабаанууды» даба. «Эрэ хүн зорилгондоо» гэһэн сэсэн мэргэн оньһон үгэ тэрэнэй зүрхэ сэдьхэлдэ дүтэ. Түл абалгын урда хонидойнгоо байра дулаалаа, тэдэнэй үһалха түхеэрэлгэнүүдые шэнэлээ, үбһэнэйнгөө хашаа хушаа, заһабарилаа һэн. Оролдосотой ажалай ашаар залуу хонишон районой эрхим хонишодой тоодо оролсонхой. Һүүлэй гурбан жэлэй туршада зуутан болоһон габьяатай. Эдэ бүгэдэ амжалтын эшэ ундэһэн гэр бүлын подрядай гуримһаа эхитэй гэжэ тэрэ хөөрэнэ. Хонин ажалда хүдэлжэ байхадаа, Коммунис партиин зэргэдэ ороо, ажалдаа бүри харюусалгатайгаар хандадаг болоо.

Агууехэ Октябриин ойн баярай жэл мүугаар хүдэлхэ ёһогүйбди гэжэ гэр бүлын бригадын гэшүүд шиидэнхэй. Абаһан социалис уялгануудаа гэр бүлын бригадынхид гүйсэд дүүрэнээр бэелүүлхэ байха гэжэ этитэхэ дуран хүрэнэ.

Т. ХОРОШИХ.
худоо бэшэгшэ.
Загарайн район.

ДААБАРИЯА ҮЛҮҮЛНЭ

Сагай уларилай таарамжагүй байбашье, Бэшүүрэй районой Хёлгын совхозой тэжээл бэлэдхэгшэд силос дараха худэлмэрээ таһалдуулангүй ябуулна. Эндэ механизаторнуудай, автомашинын жолоошодой дунда социалис мүрысөөн үргэнөөр дэлгэрэнхэй. Һаяхан һүүлэй табан хоногой дүн согсолходо, комбайнер Роман Перевалов эрхимлэһэн байба. КПКУ-75 түхэлэй комбайн худэлгэдэг Роман Данилович табан хоног соо 200 тонно ногоон набша намаа сабшаха даабаряа 453 тоннодо хүргэжэ, түсэбөө 226 процент дүүргээ юм. Хоёрдохи һуурида 477 тонно тэжээл сабшаһан Владимир Баженов гараа. Тэрэ «КСК-100» комбайнда ажаллахадаа, даабаряа мүн лэ хоёр дахин үлүүлээ юм. Бүхыдөө энэ табан хоног соо долоон механизаторнуудай зургааниинь даабаряа үлүүлээ.

Комбайнуудһаа ногоон набша намаа зөөдэг автомашинын жолоошодой дундаһаа сельскэ Советэй депутат Александр Нестеров эрхимлэжэ, ГАЗ-53 түхэлэй автомашинаар 90 тонно тэжээл зөөхэ даабаряяа 158 тоннодо хүргэһэн байна.

В. БОРИСОВ.

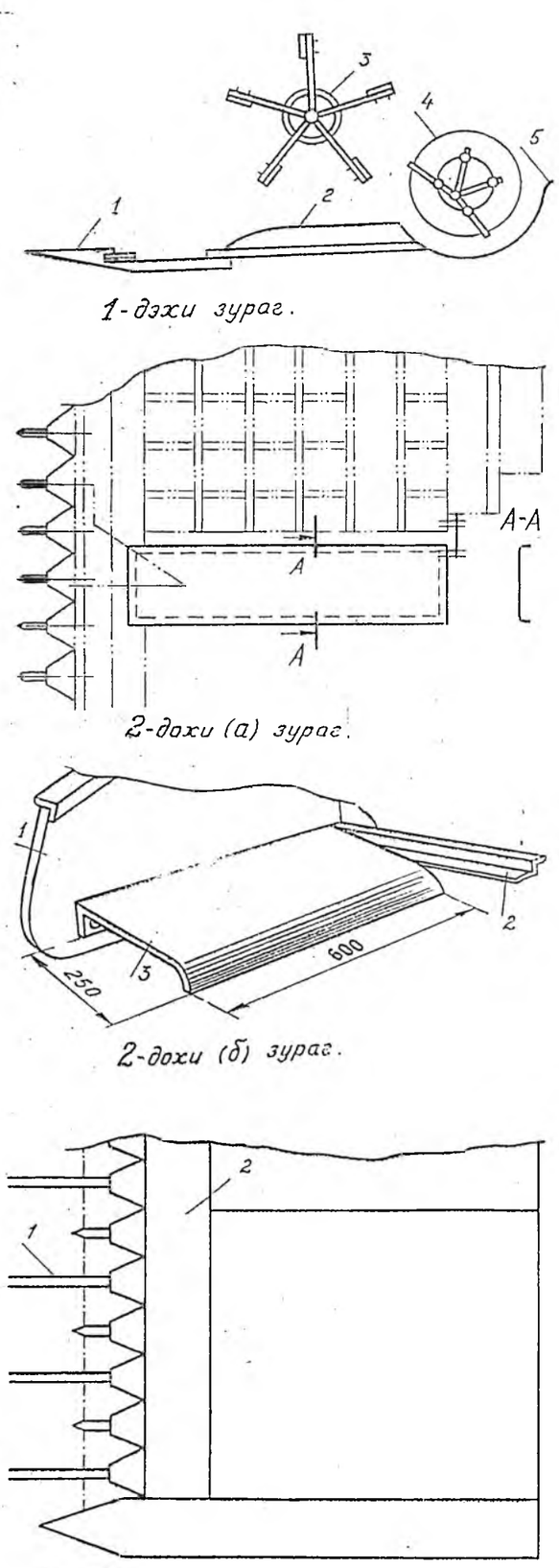

1-дэхи зураг.

2-дохи (а) зураг.

2-дохи (б) зураг.

3-дахи зураг.

ЭРДЭМ, ГЭГЭЭРЭЛЭЙ ГУЛАМТА

Хяагтын түбэй библиотекын байгуулагдаһан жэл гүйсэхэнь 100 оной сентябриин Кяхтосевск (Хяагтын район) котодо түрүүлжэ эмхидхэгдэн Буряадай АССР-ийн архивай саарнаа гэршэлдэг. Зуно библиотекэ хэдаа ном барга заха хизаарта ямар зоной эмхидхэгдэгэн байсаа үшөө элирүүлхэ гэмшэнэ библиотекыгаа гэршэлдэг Хяагтын районой нэрэмжэтэ хизааг шэнжэлгын мэдээ гэршэлдэтэй хамтаар горитой хүдэлмэрилэн юм.

Одоогай байгуулагдаһан дөлөн жэлэй хугацаанда библиотекымнай хүн бүрэн хубилалтаа ошоо байна.

Октябриин революциин манай библиотекэй дунда эрдэм мэдэлгэй түб болоо һэн. Тиигэ зотын ажалшадай 30, мүн районой бүхэлэй номууд олоор, радиоэнтэ үзэг бэ-дэ эхилэ болэй.

Одоогоо эдэлэхэ гэ-эрилдэлэй хүн бүрэ дөнолгоо һэн», — Крупская хорёод ханы бэшэ бэшэһэн сэнгэнгүүдэ хандаһаа сахаһан сагаа библиотекынхидэ хүдэлмэ гэжэ мэдэгдэ. Жэшээнь, тэрэ библиотекарьнүүдэй нэгэн Юлия Фёдоровна ямар хүдөө нютагуудаа абаха номуудаа хайгаар, үлүүсэ тухэрдэг нүүрин бүхэнэй хэн сугларһан тэрэ-нүдые үншахынгаа хажуугаар Совет эрон доторхи, мүн түби дэлхэйн тэрэ үеын байдал тухай һонирхолтойгоор, ойлгосстойгоор хөөрэдэг байгаа.

Мүнөө сагта районоймнай библиотекэнүүдэй нэгдхэгдэмэл системэдэ хамта дээрээ 34 библиотекэ тоологдодог юм. Системын номой жаса 277000 ботиһоо бүридэдэг. Энэ номуудые хотын болон хүдөөгэй зон һонирхожо үншадаг гээшэ. Тэрэшэлэн библиотекэнүүдэй үншалгын залнуудта медицинскэ болон хүгжэмэй училищинуудай студентнэр, дунда һургуулиин һурагшад, багшанар, элдэб үйлэдбэриин мэргэжэлтэд үдэр бүхэндэ номоо үзэдэг юм.

«Ажалшадые коммунис ёһоор хүмүүжүүлгэдэ болон эрдэмтехникын дэбжэлтэдэ библиотекын үүрые дэшэлүүлхэ тухай» гэһэн КПСС-эй ЦК-гай 1974 ондо баталан ёбаһан тогтоол хадаа библиотекэнүүдэй хүдэлмэриин саашадаа хүгжэлтэдэ горитой туһа хүргэнэн байна. Юуб гэхэдэ, энэ тогтоолой ёһоор, республикымнай район бүхэндэ библиотекэнүүдэй нэгдхэгдэмэл системэнүүд байгуулагдаа һэн. Иимэ системын аргаар үншагшадые номоор хангалга хадаа үрэ ехэтэй, тааламжатай байһанаа мүнөө болоходо дуулаан гэршэлнэ. Манай библиотекэдэ энэ системэ 1975 ондо эмхидхэгдэжэ, шэнэ таһагууд байгуулагдаа һэн. Тэдэнние нэрлэбэл, номуудые удхаарнь хубаарилгын номой фонд хэрэглэлгые гуримшуулгын таһагууд, хүүгэдэй номой таһаг болоно.

1981 ондо үнгэрһэн библиотекын хүдэлмэрилэгшэдэй бүхэроссийн эвлөөнэй бүлэгэй секционно һуралсал манай библиотекэдэ эмхидхэгдээ һэн.

Тэрэндэ Москватай Гүрэнэй В. И. Ленинэй нэрэмжэтэ библиотекын директор Н. С. Карташов хабаадалсаһан юм. Эвлөөндэ хабаадагшад манай библиотекын хүдэлмэридэ үндэр сэгнэлтэ үгэһэн байна.

Мүнөө сагта манда 21 хүдэлмэрилэгшэ ажэлладаг. Тэдэнэр булта баян дүршэлтэй мэргэжэлтэд юм. Эндэ зариманайнь нэрые дурдаха дуран хүрэнэ.

Галина Викторовна Щербакова 1971 онһоо 1974 он болотор хүдөө ажахын секторые даагшаар ажаллаад, 1975 ондо директорэр томилогдоо һэн. Энэ тушаалда нүхэр Щербакова 1981 он болотор хүдэлөө. Тэрэнэй хүтэлбэри доро Хяагтын библиотекэнүүдэй нэгдхэгдэмэл системын хүдэлмэри нилээн һайжаруулагдаһан байна. Тиин республика соогоо библиотекэмнай эрхимүүдэй тоодо ороо һэн. Жэшээлбэл, 1981 ондо бидэ республиканска социалис мүрысөөндэ илажа, Буряадай АССР-эй Министрнүүдэй Советэй болон Облсовпрофой дамжуулгын Улаан Тугаар шагнагдаа лэмди. Энээнһээ гадна 1985 оной ажалай үндэр дүнгүүдээр мүн лэ иимэ шагналда хүртэнэн байнабди. Номуудые удхаарнь хубаарилгын таһагые деагша Полина Филипповна Семёнова, хүүгэдэй номой отделениин ахалагша библиотекарь, Буряадай АССР-эй соёлой габьяата хүдэлмэрилэгшэ Мария Дашиевна Доржиева гэгшэд баян дүршэлоороо залуу хүдэлмэрилэгшэдтэй дуратайгаар хубаалдадаг, габшагай ажалай жэшээ харуулан хүдэлдэг юм.

Эдеэ хоолой шухала программые богони болзор соо ураг шатайгаар бэлэүүлхын тулоо оролдосо ехэтэйгээр хүдэлжэ байһан райсонно агропромышленна комплексын хүдэлмэрилэгшэдые ажалдань туһатай тусхай номоор хангалгаар Мухар Шэбэрэй, Кабанскын библиотекэнүүдэй хүдэлмэрилэгшэдэй түрүү дүй дүршэлые бидэ халан абажа, нёдондо жэлһээ ажалдаа хэрэглэжэ эхилэнхэйбди. Тэрэшэлэн библиотекынгээ хүдөө ажахын секторэй дэргэдэ техническэ үйлэдбэриин болон хүдөө ажахын литературын таһаг байгуулаабди.

Районоймнай хүнгэн болон эдеэ хоолой промышленностиин, худалдаа наймаанай, транспортын, барилгын болон бусад предприятинуудай ажалша коллективүүдые хэрэглэдэхэ шухала номуудаарнь түгэс хангаха асуудал ойрын сагта шиидхэгдэхэ.

Библиотекымнай фонд хадаа хэдэн зуугаад мянган номуудаа бүридэдэг юм гэжэ дээрэ хэлэгдээ һэн. Тэдэнэй дунда алишье талаараа сэнтэй номууд олон. Жэшээнь, Эфрон, Брокгаузын гэгшэдэй энциклопедическэ словарьнууд, Л. Н. Толстойн амидыда хэблэгдэһэн номуудынь хадегалагдажа байдаг юм.

Агуулхэ Октябриин 70 жэлэй, мүн эмхидхэгдэнэр 100 жэлэйнгээ ойнуудые ажалай үндэр дүнгүүдээр угтахын тулэ Хяагтын библиотекэнүүдэй нэгдхэгдэмэл системын хүдэлмэрилэгшэд оролдосо ехэтэйгээр ажаллаа.

О. КЛОЧИХИНА,
Хяагтын библиотекэнүүдэй нэгдхэгдэмэл системын ахамад библиотекарь.

Соёлой эмхи зургаануудые шалганабди

ҮНЭТЭЙ ЭХИЛХЭЭ ҮРИД

Үнэмжаахан үдэрнүүдэйгээр ошожол гэрэлэн үбэлэй хүйтэн гэшэ. Тэрэ болоо соёлой эмхи зургаанай сагта хүдэлхөөр болгогдохо ушарһаа үеын байдал хаа-дэ, ямар гээшэб? Соёлой 25 байна клуб тоологдодог болоо. Эдэ соёлой клубнуудые хэлэгдэ, Тэрэ соёлой хүдэлмэрилэгшэдтэй дуулаһан хэгшэ, ямар гэжэ ойлгодог. Тэрэ уужам һаруулаа ажаллаа.

Район соохи соёлой олохон байшангууд хуушаранхай гэбэл алдуу болохогүй. Гушаад онуудта, бүри урданьшье баригдаһан эдэ байшангууд мүнөө сагай үндэр эрилтэдэ огто хэрюусанагүй. Досоонь уйтан, тикмэһээ элдэб кружогуудые эмхидхэхын аргагүй. Мүн Могсохоной клубта адли байдалтай соёлой байшан, клубууд олон бии. Ушхайтын соёлой байшан хэлтыһээр үнинэй. Мүнөө үедэ түмэр татуургануудай хүсөөр лэ тэрэ байшан «ажамидарна» гээшэ. Умхиршэһэн ханануудынь дулаа барихаяа болинхой. Соёлой байшангые даагшын үгы байһан дээрэһээ библиотекые даагша Д. Ж. Дугароватай уулзаа һэмди. Тэрэ иигэжэ хөөрөө: «Үнгэрэгшэ үбэл соёлоймнай байшан соо һэрюухэн байгша һэн. Яһала дулаасуулагдаха. Тэрэ үмхиршэһэн хананууд яажа дулаа тогтоохоб даа. Хүйтэнһөө айжа, би гэртээ ажаллагша һэм».

Хэжэнгын районно соёлой байшаншье мүнөөнэй эрилтэнүүдтэ хэрюусамаар бэшэ. Газаа түхэлынь яһала барааг. Дүрбэн ханань шэнэ хабтагайгаар хушаатай, сэнхир-хүхөөр шэрдэгтэй. Зүгөөр досоонь ороходо, тэн үйтан. 220 һууритай зал, үшөө гурбан таһалга. Элдэб зүйлэй кружогуудые хаана эмхидхэлтэй гээшэб? Эндэ кинофотостудиин кружогой, худалмэри ябуулдаг А. Нимаев Н. Сандакдоржиеваа хөёртө кинобудкын байра үгтэнхэй юм. Үйтаншье, хэрэгсэлнүүдээ угааха уһаншье ходо дуталдадаг. Амгалан Надя хөёр өөнэдөө энэ багахан таһалгаа сагаадаа, шала, үһээень угаагаа, шэрдэ. Эдэ хөёрой ябуулдаг худалмэри тухай хэдэн үгэ заатагүй хэлэхэ хэрэгтэй. Кружогто дунда, аха классуудай һураг шадһаа гадна, районой түбэй залуушуул дуратайгаар хабаададаг юм. Кружогые хүтэлбэрилэгшэд дааһан хэрэгээ һайнаар шудалаһхай. Телевизорээр «Тэхуунай» гэжэ мультфильм олон зон хаража, ехэтэ һайшааһан байха. Мультфильм Амгалан Нимаев зохёожо, бүулгаа һэн. Липецк хотодо үнгэрэгдэһэн һайн дуратанай фильмүүдэй бүхэроссийн кинофестивальда энэ мультфильмынгээ түлөө А. Нимаев 3-дахи һуури эзэлэ бэлэй. Бэлигтэй залуу мэргэжэлтэдые дэмжэжэ, ажалаа үрэ түгэсөөр ябуулхынь тула бүхы арга боломжнуудые олгохо шухала гэжэ соёлой байшангай директор В. Н. Михайловшье, соёлой таһагые даагша Х. П. Рантаровшье һайн ойлгодог. Тэрэ уужам һаруулаһаа болоо гэгшэб? Тэрэшэлэн Ород һуурикай клуб тушаа һайн үгэ хэлэхын аргагүй. Байшангай хушалта муудаад, бороо хурын ороходо, дүнгэлдаг болоһоор үнинэй.

— «Үбэлэйнгөө шарга зундаа бэлдэ...» гэһэн сэсэн мэргэн үгэнүүдтээ уламжалан, энэ зундаа клубтаа ехэ хүдэлмэри ябуулаабди. Совхозой болон сельсоведэй зүгһөө туһа хүргэгдөө, шэрэ будаг үгтөө. Тиигэжэ клубайнгаа байшан шэрдэгэ, сагаадаабди. Мүн газаахи талань яһала зохидоор шэмэглэгдэхэ»,— гэжэ клубые даагша Д. Дондокова хөөрөө. Мүн хушалтыень үрилуулха асуудалаар совхозой хүтэлбэрилэгшэдтэ нухэр Дондокева нэгэнтэ бэшэ хандажа, туһаламжа үзүүлхыень гуйһан байна. Тэрэ клубай байшан мүнөө болотороо соорхой хушалтатай зандаа. Бусад һууринуудай соёлой байшангуудай байра байдал яһала барааг гэжэ онсолхоор. Соёлой байшан, клуб бүхэнэй досоохинь шэмэглэгдэн гоёогдоо, шэрдэгдээ, сагаадагдаа. Мүн газаахи түхэлыншье нюдэ беясуулмаар хубилаа. Тиихэдэ Эдэрмэгтэ соёлой-спортын комплекс түхеэрэгдэжэ байнхай. Соёлой байшангые тойруулгаа спортын, болон амаралтын талмайхенууд бариндажа байна. Октябрь һара болотор бүхы худалмэри хэгдэхэ ёһотой. Новокижингинскын «Кристалл» гэжэ клубай байшанда залгалаа барилга хэгдээ. Тиин таһалганууд олошоржо, элдэб кружогуудай худалмэри ябуулхада зохид болоо.

Ородой-Адагта соёлой хөёр дабхар шулуун байшан баригдэнхай юм. Энэ жэлдэ Хэжэнгын РСУ-гай, мехлесхозой болон межсовхозлесхозой хүсөөр районой түбтэ 90—90 һууритай хөёр клуб бодхоогдоо. Л. Ф. Нагаев, Н. И. Иванов, И. Р. Эрдынеев гэгшэдэй ударидадаг эдэ ажахынуудай худалмэрилэгшэдэй бүгонихон болзор соо 2 клуб барифаһан үшөр хадаа бүгэдынь һайшаалда хүртөө.

Хүн зоной амарха сагые аша туһатайгаар эмхидхэхэ, соёлой болон спортын эмхи зургаануудай худалмэри эдэбхижүүлхэ тухай КПСС-эй ЦК-гай түсхай тогтоолой ёһоор, районой соёлой худалмэрилэгшэд ажалаа бүри эршэмтэйгээр ябуулха зэргэтэй. Энэ харюусалга ехэтэй ажалаа үрэ түгэсөөр ябуулхынь тула тэдэндэ нэн түрүүн һайн байра хэрэгтэй бшуу.

Д. ДАМБАЕВ.

Хэжэнгэ.

УКРАИНЫН ССР. Крымэй Хара далайн эрьедэ 1812 ондо бэргуулагдаһан Никитскэ ботаническэ саад мүнөө эрдэм-шэнжэлэлгын томо эмхи зургаан болоһохой. Тэрэ отделениинүүдтэйгээ 1200 шахуу гектар газаар эзэлдэг. Эндэ Крымэй газар дайдын — 70 мянган ондооургамалнуудай хоморой шухаг суглуулбари бии юм. Ороной олон ботаническэ саадуудта эндэһээ ургамалнуудай хойнохоо яажа харуулаха, тэдэнние яажа үржүүлэн ургуулха тухай заабаринууд эльгээгдэдэг.

ТАСС-ай фотохронико.

МАНАЙ ЛИТЭ

ПАРТИИН ҮНЭН СЭХЭ ХУБУУН

(П. П. Постышевой түрэһөөр 100 жэлэй ойдо)

1917 оной октябриин эхиндэ Эрхүүгэй нэгэ захада, модошо дарханай юрын мастерской соо хэдэн арбаад большевигүүд сугларһан байна. Энэ суглаан мартагдашагүй байһан юм. Меньшевигүүдтэй эблэрхэ гэжэ оло дахин эндүүрһэнэй һүүлээр Эрхүүгэй большевигүүд бээ даанхай большевистскэ организаци байгуулха шиидхэбэри абаа һэн. Тэрээн дээрэ хүрибтэр үйэтэй, хажуу тэгээ шагталдаг бодхомол захатай самсатай нэгэ хүн тон хурсаар үгэ хэлэбэ. Худалмэришэн ангида сэхэ урбаһан меньшевигүүдһээ дары хохасан һалаха хэрэгтэй гэжэ тэрэ баримталан харуулаа юм. Тэрэнэй гүнзэгы ухаан бодол, үнэн сэхэ зан абари, тодорхой зорилго үгэ соохоонь хадуугдаһан байна. Энэ хадаа дулэтэ большевик, хожомынь Советскэ Союзай Коммунис партиин элитэ ехэ ажал ябуулагша Павел Петрович Постышев байгаа болэй.

Сибирьтэ тэрэнэй бэелүүлһэн ажал ябуулга П. П. Постышевой революционно замай шухала шэтань байһан юм. Хаанта засагай мүрдэлгэ гүрдэлгэдэ ороохо, тэрэ манай хизаарта ерэһэн байна. П. П. Постышев — Иваново-Вознесенскын нэхэгшэ байһан намтартай. Бүри эдир наһандаа тэрэ революционно худалмэридэ хабаадажа, РСДРП-гэй нюуса типографида проклемацинуудые берлалсахада туһалдаг байгаа.

Ород пролетариадай эгээл революционно отрядуудай ябуулһан ангиин тэмсэлэй дулэн соо эдир Постышев хатуужажа, ёһотой революционер боложо гараһан юм. Тэрэ забастовкануудта, Талка мүрэнэй эрьедэ болжо, сууда гараһан суглаануудта хабаадаһан, нюуса большевистскэ организациин гэшүүн болоһон байна. Партиин заабарлэр тэрэ Иваново болон Шуяда пропагандистаар эльгээгдээ һэн. 1905—1907 онуудта революционно үйлэ хэрэгүүдтэ хабаадаһанайнгаа түлөө П. Постышев хиналтада абтажа, олон һара соо түрмэдэ һуһаһай һүүлээр сэрэгэй-окружной сүүдэй шиидхэбэрээр каторгын хүдэлмэридэ ябуулагдаһан байна. 1912 оной эсэстэ Постышев Эрхүүгэй губернийн Усть-Уда һуурында сүлэлгэдэ эльгээгдэбэ.

Заншалта революционно һайндэрые Постышев түрүүшынхээ хүбшэ соо уттаба. Усть-Удаһаа тэрэ иигэжэ бэшэһэн байна: «Түрмэһөө эрхэ сүлоодэ гараһанай һүүлээр түрүүшынгээ һайндэр жада, һомонууд доро бэшэ үнгэргэнэб. Оркестрэй ороондо — хүбшэ. Барьягар томо модонуудай шуурган миллион зоннае жагсааһан пролетариадай армийн илалтата гимн мотээр эзэдлнэ. Гайхамшагта маевко тэндэ болоо һэн даа». Уданшьегүй тэрэ Эрхүү нүүжэ, тэндэ табан жэл тухай байһан юм.

П. П. Постышевой бии болоһон лэ газарта революционно худалмэри бүрьялшадаг болэй. Тэрэ «Сибириин худалмэришэдэй холбооной» эмхидхэлшэд болон удеридагшадай нэгэн байһан гээшэ. 1915 оной түрүүшын хахадта ажал ябуулгаяа дэлгэрүүлһэн большевистскэ эн организаци Зүүн-Сибирьтэ революционно худалмэри хүгжөөхэ хэрэгтэ ехэ үүргэ дүүргэһэн байна. Постышев тэрэ үедэ хотын электростанцида монтероор худалдэг байгаа. Эрхүүгэй буржуазий тэрэниие «фонарщик» гэжэ, булижа шадахагүйдөө зэбүүрхэн нэрлэдэг байһан юм.

1917 оной февральһаа октябрь хүрэтэрхи үедэ политическэ орёо эрхэ байдалда революционно худалмэри эмхидхэгшын шадабариие тэрэ түгэс харуулһан байна. Эрхүүгэй худалмэришэд тэрэниие худалмэришэдэй депутадуудай Советэ һунгаба. Тэдэ олонхи һуурин-нуудыень тэндэ меньшевигүүд эзэлжэ үрдиһэн байгаа. Большевигүүд анхаралаа профессиональна союзуудта, худалмэришэдэй эмхи зургаануудта хандуулдаг һэн. Павел Постышев, С. Лебедевтэй, Б. Сташевскитэй, Д. Трофимовтай, мэдэгдэжэ бусад большевигүүдтэй хамта Профсоюзуудай түбэй бюрое толгойлбо. Тиимэһээ Эрхүүгэй худалмэришэдэй диилэнхи олоной большевигүүдые дэмжэдэг байһаниинь дэмы бэшэ.

Бээ дээнхай большевистскэ организаци эмхидхэхэ талаар Постышев горитой оролдолго гаргаа юм.

Октябриин революциин түрүүшын үдэрһөө Советүүдтэ засаг дамжуулан үгэхын түлөө тэмсэл Эрхүүдэ эрид хурсадаба. Ноябриин 19-дэ худалмэришэдэй болон солдадуудай Советүүдэн нэгэдмэл суглаан Сэрэгэй-революционно комитет байгуулжа, засаг гүйсэдөөр тэрээндэ дамжуулагдаба. Ревкомой гэшүүнээр П. П. Постышев һунгагдаһан байгаа.

С. Лебедевтэй хамта П. Постышев эзбэгэтэ худалмэришэдэй түрүүшын отрядууд — Улаан Гвардиие эмхидхэлсээ һэн. Юнкериүүдэй эүгһөө буһалгаанай һүүгэрхэ аюулай тохёолдоод байхада, Сэрэгэй-революционно комитет хотын революционно сэрэгүүдэй харалга хэхэ даабари эгээл тэрээндэ үгэһэн юм. Декабриин 3-да Тихвинскэ талмайда (мүнөө Кировэй нэрэмжэтэ талмай) Эрхүүгэй революционно солдадууд болон улаан гвардеецүүд олоороо сугларба.

Хожомынь Павел Петрович энээн тухай иигэжэ дурсаһан юм: «Эрхүүгэй «фонарщик» байһан зад, мүнөө областиин засагай дээдын зургаанай түлөөлэгшэ болоһон би пролетарска сэрэгэй парад уттажа абахаб, мүн хэдыхэн лэ парын урда тээ станогой саана суттаа зогсожо, өөрынгөө арми байгуулха тухай имаг аа һаандаа хүсэдэг байһан сэрэгшэдые—боожошодые, арһа элдэгшэдые, хилээмэ баригшадые, металлистнуудые, монтёрнуудые—амаршалхаб гэжэ ой хаандам урдань орохоор һэн гээшэ гү: «Анал хүсэлнай бэелүүлэгдэбэ гээшэ... Энэ хадаа миил хаража хужарлаха үзэгдэл бэшэ, энэ пролетариинуудай ой хаандаа бөөмэйлдэг хүсэлэнгүүдэй бодото бэелэлынь байһан юм».

Хэдэн үдэр үнгэржэ, П. П. Постышев 1917 оной декабриин дурасхаалта үдэрнүүдтэ Улаан Гвардиин отрядуудые Советүүдэй засагай түлөө байлдаанда ударидан оруулба. Революционно комитедэй бусад гэшүүдтэй хамта тэрэ Сагаан байшангай алдарта обороные эмхидхэжэ, юнкериүүдтэй эрэлхэгээр тулалдаа һэн. Байлдаанай эгээл шанга үедэ Сэрэгэй-революционно комитедэй захиралтаар Постышев хүреэлэгдээд байһан хэрэм соохоо нюусаар гаргагдаһан байгаа. Совет сэрэгүүдэй главна штабта хүтэлбэриинь бахижүүлхын тула тэрэниие оруулһан байна. Декабриин байлдаануудай дүүрэтэр Постышев энэ тушаалдаа үлэһэн юм.

Эрхүүгэй үйлсэнүүдтэ болоһон байлдаанууд түгэсэбэ. Постышевые парти тон харюусалгатай тушаалда—Эрхүүгэй революционно трибуналай түрүүлэгшэр эльгээбэ. Постышеватой трибуналда суттаа хүдэлһэн хүнүүд пролетарска засагай хэһэлтын энэ органиие тэрэ шадамараар хэрэглэдэг һэн гэжэ гэршэлһэн байдаг. Ёһотой дайсадые тэрэ хайрладаггүй, эндүүрһэн, буруу нүлөөндэ ороһон зондо анхаралтайгаар хандалаг, трибуналай хүмүүжүүлхы удха шанарые онсо тэмдэглэдэг байһан юм.

Трибуналда хүдэлжэ байха зуураа Постышев партийно-совет хүдэлмэридэ хабаадаа һэн. Советүүдэй хөёрдохи Бүхэсибириин съезд дээрэ тэрэ Центросибириин бүридэлдэ һунгагдаба. Павел Петровичто Эрхүүгэй Советэй хүдэлмэриишье залан хүтэлхэ, урданай городской дүүмэ болон управа тараалгадашье хабаадаха, городой совет ажахые гуримшуулхадашье хабаададаг бэлэй.

Арбан найман оной харалган хагсуутай зун ерэбэ. Сагаан гвардеецүүдэй болон сагаан чехүүдэй булюу добтолгодо түригдэжэ, Совет засаг Сибирьтэ саг зуураар унаба. Эгээл һүүлшын зоной тоодо Постышев Эрхүүе орхижо ошоо бэлэй. 1918 оной июль соо Центросибириин деабаряар Постышев Алас-Дурна руу ябуулагдаба.

Алас-Дурнада партизан дайнай дүлэн соробхилжо байгаа һэн. «Хада ууланууд эзбүүрхэмээр доһолбо, гал дүлөөр хүбшэ тайгын амин сорьёбо, эрхэ сүлөөдэ дуратай байһан, мүнөөшье дуратай, эрхэ сүлөөгөө оложо байһан Эсэгэ орондоо инаг хайратай бүхы хүнүүдые тэмсэлдэ зоригжуулһан уряае Амарай долгинууд нюрган дээрээ дүүжэндүүлэн, эршэ дэлисыень нэмэжэб... Нуга голнуудаар «Алууршадта —ухэл!» гэжэ соностоходонь, «Шуһаар жүрөөдэжэ ерэгшэдтэ—ухэл!» гэжэ хадын оройгоор суурялаа һэн»,—гэжэ Постышев хэдэн зуугаад жэлнүүдтэ балартахагүй алдарта үдэрнүүд тухай бэшэһэн байна.

Партизан бүлэглэлнүүдтэй хамта Постышевой дабшаһан замынь гүн тайгын Шаманка гэжэ дэрэзбэнһээ эхилээ һэн. Эндэ тэрэ Хабаровскһаа 1918 оной сентябриин 4-дэ түригдэжэ сухарихадаа, хоргодоо юм. Алас-Дурнада граждан дайнай герой болоһон И. П. Шевчук түрүүтэй Тунгусска партизанска мэдээжэ отрядай политическэ комиссарынь уданшьегүй тэрэ болобо.

П. П. Постышев Тунгусска волостиин ажалшадай съезд партизанска хизаарта зарлажа, волостиин ревкомой түрүүлэгшээр Мортенсон мэдүүлбэ. «Буу зэбсэг хуряалгын ба хүгжэлтын хоорондохи холбооной талаар уласхоорондын конференци үнгэргэжэ, амжалтатайгаар түгэсхэлгэ болбол ядерно-замбуулинай зуун жэлэй бодото байдал, мүн бүхы нацинуудай социально-экономическа хүгжэлтэ дайнай ба эб найрамдалай асуудалнуудта шэнээр, харюусалгатайгаар хандаха эрилтэ табина», — гээд бүлэг социалис гүрэнүүдэй үмэнэһөө ООН-ой дэргэдэхи ГДР-эй саг үргэлжын түлөөлэгшэ Гарри Отт мэдүүлбэ. «Буу зэбсэг хуряажа, хүгжэлтэ түйлаха гэһэн хараа бодол политикын талаар шэнээр бодомжолгые элирхэйлэн харуулна гэжэ бидэ тоолоноби. Энэ хараа бодол болбол буу зэбсэг яаралтайгаар бүтээлгые буруушаана, тэрэниие хуряаха талаар дары түргэн хэмжээнүүдые абахые уряална, али али талада ашатай туһатай харилсаа холбоондоо, хүсэлэл оролдолгонуудаа элсүүлхэ эрилтэ табина»,— гээд тэрэ заагаа.

Буу зэбсэгэй хуряагдажа эхилбэл дэлхэйн эконикодо һайн нүлөө үзүүлэгдэхэ, гээд конференциин делегадуud түгэсхэлэйнгөө мэдүүлгэ соо заана. Экономическа техническэ харилсаа холбоо хүгжөөлгэдэ туһатай эрхэ нүхэсэл байгуулха байна бшуу. Хүгжэнги ба хүгжэжэ байгаа оронуудай хоорондохи экономикын талаар ехэ таһалдалые зайсуулхын тула социально-экономическа хүгжэлтын зорилгоор буу зэбсэг хуряаха үедэ сүлөөлэгдэһэн мүнгэ зоорини зарим хубиие зорюулха бодолые дэмжэжэ байһанаа хуралдааанда хабаадагшад мэдүүлээ.

КОНФЕРЕНЦИ ХҮДЭЛМЭРЭЭ ТҮГЭСХЭБЭ

НЬЮ-ЙОРК. Буу зэбсэг хуряалгын ба хүгжэлтын хоорондохи холбооной талаар уласхоорондын конференци хүдэлмэрээ түгэсхэбэ. Буу зэбсэг хуряажа, хүгжэлтэ түйлаха гээшэ хойшолуулашагүй хөёр ехэ зорилго болоно гээд нэгэн дуугаар баталан абтаһан түгэсхэлэй документ соо тэмдэглэгдэнэ.

Гурбан долоон хоногой туршада конференци дээрэ үгэ буляалдаата шанга хоорэлдөөн болоо, ондо ондоо хараа бодолнууд хэлэгдэнэн байгаа. Тиигэбэшье зэбсэгжүүлгые саашадань үргэлжэлүүлбэл, хосоролдо хүргэхэ, харин буу зэбсэг хуряаха замаар дабшабал, социально-экономическа хүгжэлтэ түйлагдаха гэһэн гол асуудал тушаа булта нэгэн адли һанамжатай байгаа. Түгэсхэлэй документ соо батадхагдаһан энэ баримта болбол конференциин амжалтатайгаар түгэсэһэн тухай гэршэлнэ, — гэжэ тэрэнэй дүнгүүдые согсолхо зуураа, конференциин генеральна секретарь Ян Мортенсон мэдүүлбэ. «Буу зэбсэг хуряалгын ба хүгжэлтын хоорондохи холбоо бэдэрхэ замаар түрүүшын хүнгэн бэшэ алхам хэгдэбэ», — гээд тэрэ хэлээ.

ООН-ой гэшүүн-гүрэнүүдэй, США-наа бэшэ бүхы гүрэнүүдэй элдэб бүлэгүүдэй түлөөлэгшэд энэ хараа бодолые дэмжэнэ. «Буу зэбсэг хуряалгын ба хүгжэлтын хоорондохи холбооной талаар уласхоорондын конференци үнгэргэжэ, амжалтатайгаар түгэсхэлгэ болбол ядерно-замбуулинай зуун жэлэй бодото байдал, мүн бүхы нацинуудай социально-экономическа хүгжэлтэ дайнай ба эб найрамдалай асуудалнуудта шэнээр, харюусалгатайгаар хандаха эрилтэ табина», — гээд бүлэг социалис гүрэнүүдэй үмэнэһөө ООН-ой дэргэдэхи ГДР-эй саг үргэлжын түлөөлэгшэ Гарри Отт мэдүүлбэ. «Буу зэбсэг хуряажа, хүгжэлтэ түйлаха гэһэн хараа бодол политикын талаар шэнээр бодомжолгые элирхэйлэн харуулна гэжэ бидэ тоолоноби. Энэ хараа бодол болбол буу зэбсэг яаралтайгаар бүтээлгые буруушаана, тэрэниие хуряаха талаар дары түргэн хэмжээнүүдые абахые уряална, али али талада ашатай туһатай харилсаа холбоондоо, хүсэлэл оролдолгонуудаа элсүүлхэ эрилтэ табина»,— гээд тэрэ заагаа.

Буу зэбсэгэй хуряагдажа эхилбэл дэлхэйн эконикодо һайн нүлөө үзүүлэгдэхэ, гээд конференциин делегадуud түгэсхэлэйнгөө мэдүүлгэ соо заана. Экономическа техническэ харилсаа холбоо хүгжөөлгэдэ туһатай эрхэ нүхэсэл байгуулха байна бшуу. Хүгжэнги ба хүгжэжэ байгаа оронуудай хоорондохи экономикын талаар ехэ таһалдалые зайсуулхын тула социально-экономическа хүгжэлтын зорилгоор буу зэбсэг хуряаха үедэ сүлөөлэгдэһэн мүнгэ зоорини зарим хубиие зорюулха бодолые дэмжэжэ байһанаа хуралдааанда хабаадагшад мэдүүлээ.

ТАСС · АПН

ХИЛЫН САААНАҺАА

АЛБАНАЙ ХЭРЭГЭЭР ЕРЭБЭ

ВАШИНГТОН. СССР-эй гадаадын хэрэгүүдэй министр Э. А. Шеварднадзе албанай хэрэгээр Вашингтон ерээ. США-гай Гүрэнэй секретарь Дж. Шульцтай, мүн президент Р. Рейгантэй тэрэ уулзажа хоорэлдэхэ юм.

Вашингтон ерэн сасуугаа, Э. А. Шеварднадзе мэдүүлгэ хэһэн байна. Тэрээн соонь нигэжэ хэлэгдэнэ:

Женевэдэ болон Рейкьявигта М. С. Горбачев президент Р. Рейган хөёрой хоорондохи совет-американ хоорэлдөө үргэлжэлүүлхэ болоноби. Дундуур зайда хэрэглэгдэхэ ба оперативно-тактическа ракетэнүүдээр хэлсээ бэлдэлгые дүүргэхэ дүтэлөөбди. Хэлсээнэй түйлагдабал, түүхэдэ түрүүшынхээ хөёр янзын ракетно-ядерна зэбсэг хэрэгсэлнүүд хэтэдээ усадхагдаха байна. М. С. Горбачевой хэлэһэнэй ёһоор, нимэ хэлсээн стратегическэ добтолхы буу зэбсэгүүдые хороохо шухала асуудалые шиидхэлгэдэ туһалха.

* * *

Агаарай зэбсэгтэ хүсэнүүдэй Эндрюс гэһэн бааза дээрэ американ гадаадын журналистнуудай хэлэ хэдэн асуудалнуудта Э. А. Шеварднадзе харюусаһан байгаа.

— «Ажаллаха, амжалта түйлаха хүсэлтэй ерээбди. Үнэхээроошье ехэ хүдэлмэри хэгдээ, теэд үшөол шиидхэгдээгүй асуудалнууд бии. Үсэгэлдэр юрын нэнгеэр һанагдаһан асуудалнууд улам шухала болоно,— гээд тэрэ мэдүүлээ.

КПСС-эй ЦК-гай Генеральна секретарь М. С. Горбачевой президент Р. Рейгандэ эльгээһэн бэшэгые асарааб гээд Э. А. Шеварднадзе батадхаа. Дээдэ тушаалтадай уулзаалга тушаа хэлэхэдээ, манай худалмэрини дүнгүүдтэ хамаг юумэн дулдыдаха, — гэжэ тэрэ онсолон заагаа. «Хэлсээн түйлагдаха болоо гү?» гэһэн асуудал табигдаа. «Үнэн дээрээ айхабтар ехэ худалмэри хэгдээ, тиигэбэшье шиидхэгдээгүй асуудалнууд бии зандаа»,— гээд Э. А. Шеварднадзе хэлэһэн байна.

ДИПЛОМАТИЧЕСКА ХАРИЛСААН ТОГТООГДОБО

ТИРАНА. Албанийн Арадай Социалис Республикын правительство болон Канадын правительство дипломатическа харилсаа тогтоохые шиидэбэ гэжэ АТА агентство мэдээсэнэ.

ЭДЭБХИТЭДЭЙ СУГЛААН БОЛОБО

Буряадай АССР-эй Министрнүүдэй байшангай залаа соо республикынгаа ба ажахын эдэбхитэй хүнүүдые болжо үнгэрүүлгэн дээрэ «Арбан найман жэлдэ болон хүрэхэрхи үедэ хүн бүрэ хамгаалга хүгжэлтэ» СССР-эй эдэбхитэй хүнүүдые хубилган шэнэдэ шэглэлнүүдэй туһай ЦК-гай, СССР-эй Советэй проблемэ-эдэбхитэй Буряадай АССР-эй Советэй Түрүүлэгшэ Н. И. Крючкоовшо: Н. И. Крючковшо, хэлсэлгэдэ хэлэгдэбэ. Энэ хэлсэлгэдэ Буряадай АССР-эй Советэй Түрүүлэгшэ Н. И. Крючковшо, Н. Н. Ивановшо, Н. Н. Иванов, Н. Н. Ивановшо, Н. Н. Иванов, Н. Н. Ивановшо, Н. Н. Иванов, Н. Н. Ивановшо, Н. Н. Иванов, Н. Н. Ивановшо, Н. Н. Иванов, Н. Н. Ивановшо, Н. Н. Иванов, Н. Н. Ивановшо, Н. Н. Иванов, Н. Н. Ивановшо, Н. Н. Иванов, Н. Н. Ивановшо, Н. Н. Иванов, Н. Н. Ивановшо, Н. Н. Иванов, Н. Н. Ивановшо, Н. Н. Иванов, Н. Н. Ивановшо, Н. Н. Иванов, Н. Н. Ивановшо, Н. Н. Иванов, Н. Н. Ивановшо, Н. Н. Иванов, Н. Н. Ивановшо, Н. Н. Иванов, Н. Н. Ивановшо, Н. Н. Иванов, Н. Н. Ивановшо, Н. Н. Иванов, Н. Н. Ивановшо, Н. Н. Иванов,

СОЁЛОЙ ҺОНИН

Хотымнай соёлой болон амаралтын парк соо һаяхан мартагдашагүй һайндэр үнгэрһэн байна. «Молодежь Бурятии» газеты- редакциин үүсхэлээр эмхидхэгдэһэн һайндэртэ зон олоороо суглараа, залуушуул илангаяа олон байгаа.

Һайндэр хани барисаанай яармаһаар нээгдээ. Уран гартанай бүтээһэн эд бараан, эдеэ хоол эндэ элбэгээр табигдаа һэн. Жэшээнь, 9-дэхи СПТУ-гай һурагшадай бариһан хилэмэнэй янза буриин зүйлнүүдые зон ехэ амтархан эдинэн юм. Гадна хотын һургуулинуудай шабинарай бүдэй үртэһөөр, хүбэнгөөр бүтээһэн нохойн, миисгэйн болон бусад амитадай дүрсэнүүдые һайхашаараа багашуул гэртэхиндээ олоор абхуулаа.

Жэшээлхэдэ, чеканщик Б. Базаровай дархалһан һиихэ, бэһэлиг болон бусад зүүдхэлнүүд зоной дунда түргэн тараа бэлэй. Иигэжэ ороһон горитой мүнгэн дуулһан хүүгэдэй гэрнүүдэй фонддо — 707-дохи счедто бэшүүлэгдээ юм. Энээнэй удаа элдэб харалгенууд эмхидхэгдэһэн байна. Жэшээнь, А. Б. Шойжоловой хутэлбэрилдэг Уһанай эдир сэрэгшэдэй клубай гэшүүд сэрэгэй албанда ямараар бэлдэжэ байһанаа эли бодотоор харуулаа. Гадна албанай нохойнуудай выставкэ амарагшадай ехэ анхарал татаа һэн. Мүнөө сагай хатарта дуратайшуул хатарай талмайханиие тойрожо, брейк-данс гэхэ мэтэ хатар гүйсэдхэгшэдые халуун альга ташалгаар үдэшэн байгаа.

Энэл үедэ шүлэг бэшэгшэдэй харалга үнгэргэгдөө һэн Эндэ залуу поэдүүд болон эхилэн бэшэгшэд — «Баргажан» гэжэ литературна нэгэдэлэй гэшүүд өөһэдынгөө шүлэгүүдые уран бэрхээр уншажа, магтаалда хүртөө.

Энээнһээ гадна коллекциинүүдэй, хүбсаһанай шэнэ зүйлнүүдэй выставкэнүүдтэ тон баһал олоороо суглараа. Улаан-Удын 8-дахи дунда һургуулиин эдир модельернүүдэй хүбсаһан харагшадай үндэр сэгнэлтэдэ хүртөө. Тэдэнэр моодын театр байгуулха тухайгаа соносхоод пургуулиингаа дэргэдэ хабаадаха дуратайшуулые бултыень уриһан байна.

Һайндэрэй түгэсхэлдэ «Аттракцион», «Амальгама» гэһэн рок-бүлэгүүд, мүнөөнэй дуу, аялга хүгжэм наадажа, хатар эмхидхэгдээ бэлэй. Удаань һайндэрые эмхидхэгшэдэй зүгһөө «Молодежь Бурятии» газетын редактор А. Дружинин үгэ хэлэжэ, бултанда [illegible] Һайханиие хүсэһэн байна.

Энэ удэр эндэ ерэһэн хүн бүхэн бэедээ үрэ туһатайгаар, аргагүй зохидоор амарһанаа һанаан бодолоо, зүрхэ сэдьхэлдээ түгэс мэдэрээ. [illegible]

ЗУРАГ ДЭЭРЭ: поэт А. Перенов шүлэгөө уншана.

Р. МАРДАЕВА.
Д. АЛТАЕВАЙ фото.

ЕХЭ ЗОХИДООР АМАРААБДИ

РСФСР-эй ҮДЭРНҮҮДТЭ ХАБААДАЛСАНА

Агуу Октябриин 70 жэлэй ойдо зорюулагдаһан Россин Федерациин үдэрнүүд ороноймнай аха дүү республикануудта үнгэргэгдэжэ байна. Союзна 15 республикын томо томо городуудта, һуурин тосхонуудта болоно байгаа энэ ехэ һайндэртэ РСФСР-эй хизаарнуудай, автономито республикануудай болон областьнуудай искусствын бэлигтэн, арадай уран һайханай харалгын эдэбхитэд хабаадалсана.

Эдэ үдэрнүүдтэ РСФСР-эй делегациин бүридэлдэ Буряадаймнай түлөөлэгшэд оролсоно. Ленинэй орденто Буряадай гүрэнэй оперо болон баледэй академическэ театрай дуушад, СССР-эй арадай артистнууд Ким Базарсадаев Дугаржап Дашиев хоёр уригдаһан байгаа. Мүнөө К. Базарсадаев Туркменистанда, Д. Дашиев Таджикистанда ошожо, дэлхэйн оперно классигуудай бүтээлнүүдһээ хэһэгүүдые, ород болон буряад арадай дуунуудые һайндэрэй бэлэг болгожо байна.

Х. СОКТОЕВ.

БУРЯАДАЙ ОНТОХОНУУД

«Уушам дэлхэй тухай үгүүлэл» («Сказание о просторе») гэһэн ном Ленизлат хэблэлдэ барлагдахаар бэлдэгдэжэ байна. Сибирнин, Алтайн, Байгал шадарай арадуудай онтохонууд энэ ном соо согсологдонхой.

Энэ номые нээжэ уншаһан хүнүүд Буряад ороной аман зохёолой һайхан зүйлнүүдтэй танилсаха юм.

1988 ондо энэ ном хэблэлһээ гаража, наймаанай, библиотекэнүүдэй тагууд дээрэ һууряа эзэлхэ.

Зуун мянган хэһэгээр хэвлэгдэхэй ганһан ном иллюстрация элир уншагшадай зүрхэндэ дүтэ байха. Юуб гэхэдэ, ном соо оруулагдаһан онтохонууд һайн һайхан юумэндэ нүргадаг, муу муухай юумэнтэй тэмцэхые уриалдаг байха.

Х. ГРИГОРЬЕВ.

ЭДЭБХИТЭЙГЭЭР ХАНГАНА

Эдэ үдэрнүүдтэ Кабанскын районой соёлой худэлмэрилэгшэд ехэ сүлөөгүй ажаллажа байнхай. Тэдэ долоон хоног соо гурбе дахин гараа хуряагшадта концертнүүдые харуулна. Жэшээнь, [illegible] галай туршалга-үзэлдбэриин ажахын, «Тресковский» совхозой механизаторнуудта дуу хатараа бэлэглээ. Артистнарай гүйсэдхэһэн бүхы зүйлнүүд харагшадта һайшаагдаа һэн. Т. Левина совет композиторнуудай зохёоһон дуунуудые дуулаһан, мүн элдэб поэдүүдэй шүлэгүүдые уран гоёор уншаһан байна. Тиихэдэ В. Трухин балалайка дээрэ ород арадай аялгануудые шадамар бэрхээр наадаа. Тэрэшэлэн баянист Л. Зайцев, Г. Суранов гэгшэд дуун бүхэниие аялгатуулаа.

М. ЕЛИСТРАТОВА.

АРГАГҮЙ ҺАЙШААГДАБА

Эдэ үдэрнүүдтэ манайда Оренбургын гүрэнэй арадай хоор айлшалһан байна. Тэдэнэй концертнүүд П. Чайковскийн нэрэмжэтэ концертнэ залда, авиазаводой «Рассвет» гэжэ Соёлой ордондо, хотын соёлой болон амаралтын парк соо, мүн Загарайн районой Новая Брянь һуринда харуулагдаа һэн. Газар бүри артистнар ехэ халуунаар угтагдажа, шанга альга ташалгаар үдэшэгдөө.

Хоорой репертуарта ород арадай дуун, хатар, фольклорно зүйлнүүд олоор оруулагданхай. «Үбгэд», «Хасагуудхатарна», «Гулабхаанууд» гэһэн хатарнууд харагшадта аргагүй һайшаагдаба.

Мүн ород арадай уянгата дуунууд, зугаа элбэг частушкануудхарагшадай дура бүляангүй яахаб? Тиихэдэ «Оренбургын хеобэрэгэ пуховый» гэһэн алдар сууда гараһан дуу эхэнэрнүүдэй бүлэг гүйсэдхөө.

Концертын түгэсхэлдэ «Эб найрамдал», «Хлеб всему голова» гэһэн дуунууд жабхаланта һайханаар эзэлээ һэн.

К. САВЕЛЬЕВА,
филармониин администратор.

ПРАВДА БУРЯТИИ

△ КПСС-эй ЦК-да, СССР-эй Министрнүүдэй Советтэ, БЦСПС-тэ болон ВЛКСМ-эй ЦК-да.

△ «Агуу Октябриин ойн хүндэлэлэй ажалай вахта»—мэдээсэлнүүд.

△ «Һанаа зоболго ба этигэл найдабари»—В. Медведевэй репортаж.

△ Буряадай АССР-эй Верховно Советэй Президиумэй Указууд.

△ Үзэл сурталай хүдэлмэри: бодото хэрэг мэдэлгын оршондо. «Байшангай дэогэдэ» — А. Праведниковай статья.

△ Бэйгалда—найдамтай хамгаалга «Байгалай агаар ямар бэ?—О. Боровиной статья.

△ Агропромышленни комплекс: хургадхалгын нөөсэнүүд. «Эдэлэн наукын бодото байдалай зүүршаагаар».

△ Агуу Октябриин 70 жэлэй ойдо. Хани барисаанаймнай зорес: «Киргизия» —суглуулбэри.

△ Хүүхэн хүүгэдэнүүд. «Байгал шадарай эмиссар»—Л. Непюбинцагай дурсалгануудууд.

△ Ямармагай һүүлээр «Һүүлшын зүйл» Хинын саанаһаа.

САГДИ УЛАРИЛ

Мүнөөдэр республика доторнай бүохэгшэг байха, зарим нютагуудта багаханаар бороон ороохо. Баруун тээнэ секундын 7—12 метр хүсэтэйгөөр һалхилха, 12—17 градус дулаан байха.

Улаан-Удэдэ бүрхэгшэг байха, багаханаар бороон ороохо. Баруун тээнэ секундын 7—12 метр хүсэтэйгөөр һалхилха, 13—15 градус дулаан байха.

ЭРХИМ ДУН ХАРУУЛАА

Алма-Атада шатарай бүхэсоюзна VIII фестиваль үнгэргэгдэбэ. Мурысоондэ Москвагай, Омскын, Кемеровэй, Новокузнецкын, Фрунзиин, Яхадай, Улаан-Удын 360 шатаршад хабаадалсаба.

Нааданда команда бүхэнһөө 5 шатаршан хабаадажа, швейцарска гуримаар 11 уулзалга үнгэргөө. Улаан-Удэ хотоһоо ЛВРЗ-гэй болон «Байгал» клубуудай командануудэ энэ уулзалгада хабаадалсаа. «Байгалай» командада институдуудай шатаршад оролсоһон юм. Тэдэнэр наймадахи уулзалга хүрэтэр түрүүшын гурбанай тоодо оролсоһон байгаа. Омскын, Красноярскын Новокузнецкын мастерта кандидадуудһаа бүридэһэн командануудэ «Байгалай шатаршадые» ехэзэ мэгдэхэзэгээ. Эдэнэр юһэдахи уулзалгын нүүлээрэ дун хамта 36,5 очкотой, Омск хотын 1-дэхи, 2-дохи командануудай удаа дурбэдэхи һуури эзэлһэн байгаа. Һүүлшын гурбан нааданда манай шатаршад уулзалгануудаа 2,5:2,5, 3:2, 4:1 тоотойгоор түгэсхэһэниинь һайшаалтай байба. «Байгал» командын гэшүүн, технологическа институдай тоо бүридхэлэй түбэй инженер Баир Митыпов эрхим бэрхээр наадаа. СССР-эй спортын мастернууд В. Щербаков (Омск), Фрунзиин Т. Иманалиев, Омскын А. Можаров гэгшэдтэй Баир тэнцэһэн, мастерта зургаан кандидат болон бусад шатаршадые шүүһэн байна. Тиигэжэ дун хамта 9,5 очкотойгоор хоёрдохи һуури эзэлээ. Тиихэдээ Баир Митыпов мастерта кандидадай норматив 3,5 очкогоор үлүүлжэ дүүргэһэн байба. Нүгөөдэ шатаршаднай хэр наадааб гэхэдэ, хүдөө ажахын институтой, Омск хотын 1-дэхи, 2-дохи командануудай удаа дурбэдэхи һуури эзэлһэн байгаа. Һүүлшын гурбан нааданда манай шатаршад уулзалгануудаа 2,5:2,5, 3:2, 4:1 тоотойгоор түгэсхэһэниинь һайшаалтай байба. «Байгал» командын гэшүүн, технологическа институдай тоо бүридхэлэй түбэй инженер Баир Митыпов эрхим бэрхээр наадаа. СССР-эй спортын мастернууд В. Щербаков (Омск), Фрунзиин Т. Иманалиев, Омскын А. Можаров гэгшэдтэй Баир тэнцэһэн, мастерта зургаан кандидат болон бусад шатаршадые шүүһэн байна. Тиигэжэ дун хамта 9,5 очкотойгоор хоёрдохи һуури эзэлээ. Тиихэдээ Баир Митыпов мастерта кандидадай норматив 3,5 очкогоор үлүүлжэ дүүргэһэн байба. Нүгөөдэ шатаршаднай хэр наадааб гэхэдэ, хүдөө ажахын институдай багша Бато Мункоев дун хамта 7 очко абажа, мастерта кандидат нэрэ зэргэдэ хамгаалжа шадаа. Мүн залуу шатаршан, багшанарай институдай студент Тимур Иванов, Эдуард Халудоров гэгшэд 7:7 очкотой боложо, мастерта кандидадай норматив дүүргэбэ. Владимир Дашинимаев (6,5) кандидадай норматив дүүргэжэ шадабагүй.

Ленинэй орденто локомотив-вагон заһабарилгын заводой спортын клубай команда 21—23-дахи һуури эзэлээ. Эндэ Анатолий Рушаков, Владимир Агафонов гэгшэд 6,5—7,5 очко абажа шадаа. Рушаков мастерта кандидадай норматив дүүргэһэн, нүгөөдэнь энэ нэрэ зэргэдэ хамгаалжа шадаһан байба. Командын гэшүүн Энгельсика Улымжиева абажа боломоор 10-һаа 4,5 очкотой болоо. Тэрэ мастерта табан кандидадтай наадажа Н. Погодаева, В. Ткачева хоёртойнь тэнцэһэн байгаа.

Л. ГАРМАЕВА.

ТҮБШЭХОЛООР

БОКС. Эдирдүүлэй дунда РСФСР-эй түрүү һуури эзэлэхын түлөө мүрысөөн Махачкала хотодо болобо. Буряадаймнай боксернүүдэй дундаһаа Эрдэмэгэй дунда [illegible] ли дүүргэһэн, «Забайкалец» гэжэ спортклубай түлөөлөгшэ Степан Хорлоев ехэ амжалта түйлаа. Тэрэ 46 килограмм хүрэтэр шэгнүүртэнэй дунда гурбадахи һуури эзэлжэ, бронзо медальда хүртөө.

* * *

Боксоор СССР-эй кубогта хүртэхын түлөө мүрысөөн Хабаровскда сентябриин 18-һаа эхилбэ. Сентябриин 26 болотор үргэлжэлхэ мүрысөөндэ Профсоюзуудай спортивна бүлгэмэй суглуулагдамал командынь бүридэлдэ Буряадаймнай хоёр боксёр хабаадаха болонхой. 48 килограммай шэгнүүртэ БГПИ-гэй дурбэдэхи курсын студент, СССР-эй спортын мастерта кандидат Геннадий Балабанов, 63,5 килограмм хүрэтэр шэгнүүртэнэй тэрэл институдай хоёрдохи курсын студент, СССР-эй спортын мастер Сергей Ильин гэгшэд профсоюзуудай нэрэ хүндэ хамгаалалсаха юм.

САМБО БАРИЛДААН. Хүүгэдэй спортивна һургуулиин һурагшадай дунда Тбилиси хотодо боложо байһан Залуушуулай бүхэсоюзна нааданда Улаан-Удын 2-дохи дунда һургуулиин арбадахи классай һурагша Вячеслав Оширов «Динамо» командын бүридэлдэ самбо барилдаагаар мүрысэһэн байна. 56 килограммай шэгнүүртэ тэрэ таба дахин барилдаа. Дүрбэн уулзалгада шүүһэн Вячеслав хүндэтэ гурбадахи һуури эзэлээ.

С. АФАНАСЬЕВ.

НЭГЭДЭХИ ПРОГРАММА

Москва. 8.00—«90 минута». 9.35—«Х опасной [illegible]»—[illegible] һайханай фильм. 11.05—«Хододоо байг аа нарэн» 12.05 — Шэнэ һонин (12.15 хүрэтэр). 17.00—Шэнэ һонин. 17.10 —Хубилган шэнэдхэлгын прожектор. 17.20—«Мы с Вулканом»—уран һайханай фильм. 18.25 — «Мир твоих увлечений» — баримтата фильмүүд. 18.55 — «Ородой романс».—Концерт. Улаан-Удэ. 19.15—Байгал. Москва. 19.45—«Мүнөөдэр—түби дэлхэй дээрэ». 20.00—Футболоор УЕФА-гай кубок. «Локомотив» (Софи)—«Динамо» (Тбилиси). 20.45—«Твой современник»—уран һайханай фильм. 1-дэхи сери. 22.00—Время. 22.30 —Хубилган шэнэдхэлгын прожектор. 22.40—«Твой современник»—уран һайханай фильм. 2-дохи сери. 00.05—Эрдэм дэлгэрүүлгын фильм. 00.25—«Мүнөөдэр —түби дэлхэй дээрэ» 00.30—Концерт.

ХОЁРДОХИ ПРОГРАММА

Улаан-Удэ. 16.15 — Баримтата фильм. 17.05—Мультфильмнүүд. 18.15—Шэнэ һонин (буряадаар). 18.30—Республикын студентнэрэй отрядуудай гэшүүдтэй уулзалга. Москва. 19.15—Мультфильмнүүд. Улаан-Удэ. 19.45—«Ая-ганга». Арадай уран гартан В. Бадмаевагай бүтээлнүүд (буряадаар). 20.15—Ветерануудай хоорой коллективүүд тухай хөөрөөн. Москва. 21.00—«Амгалан нойрсогты, багашуул». 21.15 —«Харгын аюулгүй байлгые сахиха». 21.20—Баскетбол. Түбинүүдэй хоорондохи кубок. «Трейсер» (Итали)—«Барселона» (Испани). 22.00—Время. 22.30—Хубилган шэнэдхэлгын прожектор. 22.40—Уран һайханай гимнастикаар дэлхэйн чемпионат. 22.45 —Городки наадалгаар СССР-эй чемпионат.

ДАЛАЙ ДЭЭРЭ...

П. Бурмакинай фото.

ҮЗЭН ба БАЙГААЛИ

ЭРИЛТЭЭЭ ШАНГАДХАХ

«Түрэл байгаалияа аршалхадаа, бидэ Эхэ ороноо хамгаалнабди»,— гэжэ мэдээжэ уран зохёолшо М. Пришвин хэлэһэн юм. Байгаалиингаа баялигые аша үрэтэйгөөр ашаглажа, баян дэлгэрээр ажаһуунабди, ажалланабди. Нөөсэ баялигайнь хизааргүй ехэ бэшэ һэн тула эзэн ёһоор, гамтайгаар эдлэхэ ёһотой бшуубди. Гэбэшье ороноймнай байгаали барагдашагүй баян гэжэ һанадаг хүнүүд манай нютагта ушардаг. Тиимэ зондо ан, амитад, загаһан һоог модон, сэсэг ногоон хайратай бэшэ ха юм. Хараһан л амитадые буудажа унагааха, загаһа ехэ, багашье һаань хамааргүй сүм барижа, һоог модо хайра гамгүйгөөр хухалха, ой соо носоһон түүдэбшынгоо гал унтараангүй ябашаха хүнүүд манай Хойто-Байгалдашье үшоол бии байнаар.

Хойто-Байгалай районой ан амитадые харуулһаха инспекциде Ю. С. Шугонцев худэлдэг юм. Энэ мэргэжэлтэн ан амитадые ямараар харуулһалдаг, ямар ашатай туһатай ажал хэдэг юм гэжэ бидэ һайн мэдэнэгүйбди. Зүгөөр хорюултай сагта уһа голнууд дээрэ гульмэ, губшуур табижа, загаһа баридагыень загаһа харуулһалдаг манай инспекциин худэлмэрилэгшэд һайн мэдэдэг. Үнгэрһэн жэлэй сентябрь һарада Ю. С. Шугонцев бүлэг нүхэдтээ 631 омоли барьяад ябаһанаа, балшыса баригдаа бэлэй.

«Дээдэ Ангара голой эрьедэхи ой модон соонсо олообди» — гэжэ тэрэ шал худалаар мэдүүлһэн байба. Гэртэнь ошожо, нэгэжүүл хэхэдэмнай, үшөө 50 омоли, гульмэ, губшуур олдоо һэн. Хуршынхиднай хадагалуулһан юм, харин 50 загаһа магазинһаа худалдажа абаабди,— гэжэ мүн лэ һэнгэргүйгөөр хэлээ бэлэй. Энэ хэрэгые бидэ саг дары арадай сүүдтэ дамжуулан үгөө һэмди.

Ю. С. Шугонцев бүлэг нүхэдтээ хэһээгдээ гү?

Тэрэ гэһээр жэл тухай саг үнгэрбэ. Түрэл байгаалияа хамгаалха үүргэтэй мэргэжэлтэн аад, муу муухай ааша гаргаһанайнгаа түлөө бидэнэй дунда ямаршье хэнээлтэдэ оронгүй ябадагынь гайхалтай. Залуушуулые байгаалида дуратайгаар хүмүүжүүлхэ хэрэгтэмнай иимэ хүнүүд муу нүлөө үзүүлнэ бшуу. Түрһөөэ хаяха загаһадай гол горхонуудта орохо саг хүрэжэ ерэбэ. Ю. С. Шугонцев шэнги хүнүүд үдэр, һүни алгадгүй гол мүрэнүүдэй эрьеэр һүндэлжэ магад.

Сэхьень хэлэхэдэ, байгаалидаа харшаар хандажа, бэлэн аргаар баяжаха дуратайшуул үсөөн бэшэ. Тиимэһээ иимэ үзэгдэлнүүдые һэргылхэ зорилгоор ажалшадай дунда ойлгуулламжын худэлмэри эртээнһээ эхилэнхэйбди.

Мүнөө үе сагта хүн бүхэн һанал бодолоо хубилгажа, хамаг юумэндэ эзэн ёһоор, гамтайгаар хандаха, ехэ, багашье юумэ арьбалха, тиигэжэл хурдадхалга туйлаха гэһэн эрилтэ табигдана. БАМ-ай барилгашад мүнөө гансашье хадааһа, килограммшье цемент миин хаяхагүйн, килограммшье бензин дэмы галдахагүйн тула оролдоно. Энэ ехэ һайн тэмдэг гээшэ. Тэдэ БАМ-ай барилгашад түрэл байгаалиингаа баялигта иимэ гамтайгаар бултадаа хандана ха гү? Үгыл ааб даа.

Эндэ хэн зэмэтэйб?

Ажахынуудай хүтэлбэрилэгшэд, партийна, совет, профсоюзай, комсомолой органуудай худэлмэрилэгшэд байгаали хамгаалха асуудалаар хүмүүжүүлгын ямаршье худэлмэри ажалша коллективүүд соо ябуулнагүй. Энээнһээ боложо, дура зоргоороо ой тайга соогуур зайха, ан амитадые, загаһа хюдаха ушар дайралдана. Нэгэндээ нэтэрһэн хүйхэрнүүд ой соо туймэр табижа, гүрэндэ аргагүй ехэ хохидол үзүүлнэ.

Бидэ байгаалияа хамгаалхадаа, Эхэ ороноймгоо баялигые арьбадханабди,— гэжэ хүн бүхэндэ ойлгуулха, сэдьхэл бодолдонь дүтөөр хүргэхэ гээшэ предприятинуудай, ажахынуудай хүтэлбэрилэгшэдэй гол шухала зорилгонуудай нэгэниинь мүн болоно.

Түрьһэ хаяхаяа гол, үһанда ороһон гансахан омоли барихадаа, бидэ 700—800 омоли хюдаһан болонобди. Үнгэрһэн жэл Хойто-Байгалай районой загаһа харуулһалха инспекциин худэлмэрилэгшэд хуули бусаар загаһа барижа ябаһан 150 гаран хүнүүдые Дээдэ-Ангара, Катерэ, Светлая, Кичерэ болон бусад гол горходой эрьеэр баряа һэн. Байгаалида харшаар хандадаг, үнэтэй сэнтэй загаһа зэрлигээр үгы хэдэг хүнүүдэй тоо хараа байса үсөөрнэгүй.

Оньһожоруулдахи, 138-дахи барилга-хабсаргалга поездын, УРС-ай худэлмэришэдэй та омоли барихадаа ехэ хохидол үзэнэ. Энэ жэлэй сентябриин оньһожоруулдахи колоннын жолоочо Николай, Алексей, С. М. Рябуулд, С. М. Рябуулд, Андреев гэгшэд баряад байтарай ригдаа бэлэй. Тэдэ хэригэй яла түрэлдалда хэрэглэгдэ дээ — гульмэ, губшуур, гули" автомашинуудай дамжуулан үгэ ын автобазын шофёр, лоходой комендант баряад, дабһалгаа мүн лэ загаһа худэлмэрилэгшэд бэлэй. 6800 тонна тэдэнэр ороһоны тан В. И. Трифонов жэлээр хаһагдаа.

Загаһа хамгаалга гогдоһон инспекциин мэрилэгшэд дуратайшуултай гэлжэлүүлнэ. Гаалха хэрэг инспекциин хүн бэшэ, харин нангин хэрэг.

Мүнөө омоли хаяа голнууд эхилбэ. Тиимэ дунда һэргылхэ ламжын худэлмэри ябуулха ёһотой.

Хойто-Байгалай инспекциин

ЯБЛОНИИН ШЭНЭ СОРТ

Индустриальна технологиин бүхы эрилтэнүүдтэ харюусаһан, сагай ямаршье уларилда тааража ядахагүй, үрэжэлтэй, һайн шанартай үрэ жэмэсэй шэнэ сорт лабораторно аргаар бии болгохо гээшэ агропромышленна комплексын гол зорилгонуудай нэгэн болоно. Худөө ажахын мэргэжэлтэд болон селекционернүүд шэнэ сортын ургаса бии болгохо талаар ехэ худэлмэри ябуулдаг юм. Һаяхан СССР-эй Госагропромой Гүрэнэй комиссиин үрэ жэмэсэй хэдэн шэнэ сорт үндэрөөр сэгнэжэ, үйлэдбэридэ хэрэглэхые дурадхаба.

Тэдэнэй дунда «Буряадай алдар соло» («Слава Бурятии») гэжэ нэрэтэй яблони бии. Манай республикын үрэ жэмэсэй туршалгын станциин мэргэжэлтэд ехэ худэлмэри ябуулжа, яблониин һайн үрэжэлтэй, амтатай шэнэ сорт бии болгобо гээшэ.

ЗУРАГ ДЭЭРЭ: шэнэ сортын яблониин үрэ жэмэс.

Л. АЛЁНКИН.
П. Бурмакинай фото.

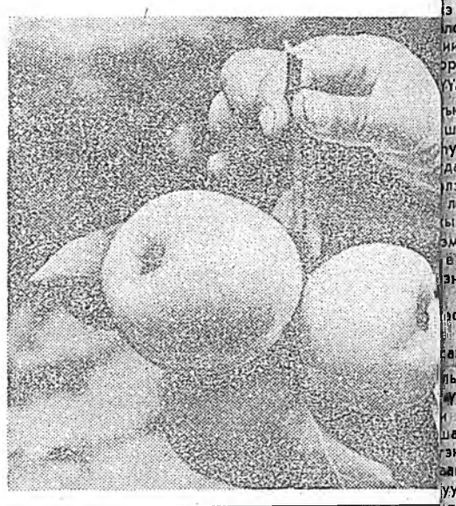

НАМАРАЙ АГНУУРИ

Ангуушадай үнинэй хүлеэһэн намарай эхин сентябрь һара гаранхай. Удэшэ, үглөониинь һэрюухэншье һаа, наранай гарахада, үдэртөө дулаан болоно. Уһа голнууд дээрэ-һүниндоо манан, үндэр хада уулатай, дээрэ газарта хюруу унана. Хуһан, уляаһанай набшаһан улайжа, хүрин улаан болоод, удаань шарлажа захалхань. Саашадаа һэб-һаб гэһэн һалхинай ой модоной һүүлшын гоёолтые таһалжа, хуурай, хүнгэхэн набшаһануудые агаарта үрхирүүлэн тарааха сагынь дүтэлбэл даа. Сентябрь һарада, модоной набшаһанай шэрлан байха үеэр, нарата дулаан үдэрнүүд болодог. Энэ хаһада агаар айхабтар намдуу, тунгалаг байдаг. Оньһоргой сэдмэг хүхэ, ой модон үдэр ерэхэ бүри үнгэ будагаа хубилгажа, хургы торгоор хубсалхадал гэнэ. Ноб ногоон үнгэтэй нарһадай дунда алтан шара намаатай хуһан, ялабар уляаһан гоёор толботон сооохорложо харагдадаг.

Ой соо хон-жэн; набшаһадай һаршаганан унахаһаа, хааяа хүхэ бухын, шиисгалдай шубуухайнуудай абяа гарахаһаа бэшэ, ондоо ямаршье абяан дуулдахагүй.

Ёһотойл «алтан намар» гээшэмнай энэ ха юм. Эртэ урда сагһаа хойшо буряад зон энэ хаһые шара набшын үе гү, али «һамгадай халуун» гэжэ дэмы нэрлээгүй байха. Юуб гэхэдэ, энэ үедэ эхэнэрнүүд нарандa игаангаа айраг аарсаяа бусалгадаг, зөөхэй, тоһо бүлэдэг, үбэлэйнгөө гутал хубсаһа оёдог байһан заншалтай. Ород арад энэ эниие «һамгадай зун» гэлсэдэг.

Мүнөө үедэ дулаан орондо үбэлжэлхэеэ бусадаг шубууд ехэл сүлөөгүй. Холын аянда зорихынгоо урда тээ ехэ бэлэдхэл хэнэ гээшэ. Алаг туун болон олон түрэлэй бишыхан дуушa шубуухайнууд һүрэг һүрэгөөрөө сугараад, ниидэхэ үдэр хүрэтэрөө эдеэ хоол бэдэрнэ. Шубууд дальбаараануудаа холын аян замда бэлдэжэ, дахуулан ниидхүүлжэ һургана. Эгээл түрүүшээр хорхой шумуулаар хооллодог шубууд: хараасгай, хухы, гургалдайнууд бусана. Хамагай һүүлдэ һоно, нугаһан, галуун болон хун шубууд дулаан орон тээшээ ниидэдэг гээшэ. Холын хойто зүгтэ—тундрада нютаггай шубууд намартаа дулаан ороноо бусахадаа, манай эндэ ойро зуура тогтожо амардаг, эдеэлдэг.

Буряадай АССР-эй Министрнүүдэй Советэй шиидхэбэреэр агнуури олзоборилгын ажахын управленииг соносхолоор үһанда тамасдаг шубуудай агнуури байгша оной сентябриин 5-һаа эхилбэ.

Агнууриин түрүүшын үдэрнүүдтэ Улаан-Удэ хотын, мүн худоо һууринуудай олон тоото худэлмэришэд, алба хаагшад, пенсионернүүд Сэлэнгын адаг, Хэжэнгын, Баргажанай, Яруунын нуурнууд дээрэ нугаһа агнаад, олзотой бусаһан байна.

Республикын ангуушадай булгэм Кабанскын районой Корсаково, Шигаево тосхонуудта баазануудые беринхай. Эндэ агнаха путевко худалдагдадаг. Ангуушадта мотоортой онгосонууд үгтэнэ. Егерьнүүд тэдэниие агнаха газартань абаашадаг, асардаг юм. Сентябриин 4-нэй үдэшэ голой эрьеэр, нуурнуудые тойроод, хүн зон олон сугларба. Эндэшье, тэндэшье түүдэбшын галнууд ошотоно. Урда жэлнүүдэй урагшатай агнуури тухай хөөрэлдөөнүүд һүниин тэн болотор үргэнөөр дэлгэрнэ. Сентябриин 5-най үглөөгүүр 6 саг тойрондо нэгэ нуурай баруун эрьедэ буугай дуун хоёр дахин сууряатайгаар нзергэбэ. Энэмнай нугаһанай намарай агнууриин эхилһэн тухай тэмдэг байшоо. Тиигээд уданшьегүй голой эрьеэр, нуурнуудые тойроод, буугай һүрэхэнь улам олошоржо, наранай гаратар замхабагүй. Удэшын 8 саг багаар, наранай һаа ороод байхада, нуурай урда эрьедэ буугай абаан баһал дуулдажа, удэшын агнуури эхилбэ.

Ангуушад удэшэндөө наранай ороһон зүг тээшэ, үглөөгүүр тэрэнэй мандаха зүг руу буугаа тодхожо, нугаһанай ниидэхые хүлеэнэ. Удэшэ, үглөөнэй наранай толондо ниидэнэн шубууд һайнаар харагдадаг, доогууршье ниидэдэг ха юм.

Нугаһанай агнуурида ехэл болгоомжотой, нарин һэргэг ябаха тон шухала. Хүсэд юумэ танингүй, ожорһон соо һаршаганаһан абяан тээшэ буудажа огто болохогүй. Ангуушад буу гэртээ хадагалха, үргэлжэ ябаха гэһэн милициин тусхай зүбшөөлтэй, агнууриин биледтэй байха зэргэтэй. Хэрбээ энэ нангин журам хэлбэришэгүйгөөр сахяагүй һаа, агнахань хэрюултай.

Намарай ольбон унажа, үдэр ерэхэ бүри һэрюуншэг болоно. Улам хүсэтэйгөөр үлеэһэн һалхин улаан набшаһадые һэршэгэнүүлэн таһална. Хуурай хүрилжэ, зуурай ойн оёороор гуур бамбагаар пад һаршаганан. Мододой [illegible] унаха үе ха [illegible] дэ дабтагдаа [illegible] дөө манай [illegible] тай һайхан [illegible] хужэрлуулдаг [illegible] най энэл даа.

Үнэгэнэй, [illegible] нэй болон [illegible] нууд ехэ [illegible] хубиингаа [illegible] рэлхидөө [illegible] лайнгаа [illegible] ранхай.

Үбэлдөө [illegible] эдихэ юумэн [illegible] дэнэр ядаа [illegible] Тиимэһээ үбэ [illegible] намартаа нөө [illegible] амитад олох [illegible] ной гэшүүнэ [illegible] үлгэжэ хатаа [illegible] шулуунай зэ [illegible] гамалнуудые [illegible] гэншэ хулгана [illegible] «амбаар» со [illegible] залаа, ургаа [illegible] дэһэ, бүрэ [illegible] Эшээнэдэ [illegible] доргон, бааз [illegible] һэрюундэ [illegible] ехэзэр таргаа [illegible]

Гүрөөһэнэй [illegible] жэ, сентябрь [illegible] гын, хандаг [illegible]

Штатна [illegible] хаанууудые, [illegible] дэ зааһана, [illegible] шын һамар [illegible]

Сентябриин [illegible] ни хоёр [illegible] хойшо хүлеэ [illegible] ралган удэ [illegible] дог, зарим [illegible] байдаг. Энэ [illegible] ноо бусаа [illegible] жэ ангуушад [illegible] рээшье, энэ [illegible] үдэр һуури [illegible] ниидэдэг. [illegible] шуурганда [illegible] ерэхэдэ, агн [illegible] гаһан таргаа [illegible]

Августын [illegible] наха зүбшөө [illegible] тябриин 20-һаа [illegible] борилго зө [illegible] раймнай [illegible] шэнжэ ниидэ [illegible]

Р. Б. [illegible]

МАНАЙ АДРЕС ТЕЛЕФОНУУД:
индекс 670000

УЛАН-УДЭ, ул. КАЛАНДАРАШВИЛИ, 23, редактор—2-50-96, приемная—2-54-54, зам. ре дактора—2-68-08, зам. редактора—2-62-62 отв. секретарь—2-50-52, секретариат—2-66-76; отделы: партийной жизни—2-60-91, пропаганды—2-56-23 промышленности и строительства—2-61-35, сельского хозяйства—2-64-36, 2-63-86, советского строительства и быта—2-69-58, культуры и школ—2-60-21, 2-57-63, информации—2-34-05, переводов—2-54-93, писем и селькоров—2-67-81, корректорская—2-33-61, выпускающие—2-35-95, со бственные корреспонденты: п. Баргузин—91-1-44, п. Кырен—91-7-18, Се веробайкальск—35-73, п. Хоринск—55-6-99.

Республиканская типография Госкомиздата Бурятской АССР. Адрес издательств, полиграфии и книжной торговли: Улан-Удэ, ул. Ленина, [illegible] Н-02662. Заказ № 216. Индекс [illegible]